Specification sheet

XF 450

FTN 6X2 Tracteur

ENGINES
New Generation XF 370 MX-11 (270 kW / 367 CV)
New Generation XF 410 MX-11 (300 kW / 408 CV)
New Generation XF 450 MX-11 (330 kW / 449 CV)
New Generation XF 430 MX-13 (315 kW / 428 CV)
New Generation XF 480 MX-13 (355 kW / 483 CV)
New Generation XF 530 MX-13 (390 kW / 530 CV)

GVM[1)]	GCM[2)]
26000 kg	44000 kg
Max. front 8000 kg	
Max. rear 20000 kg	

002G0229NAAA - 202217B - 14-01-2022

DAF Trucks Belgique, www.daf.be

EXTÉRIEUR DE LA CABINE

Cabine luxueuse pour la série XF, offrant un aérodynamisme inégalé pour une conduite économe en carburant et de faibles émissions de CO2. Le grand écran avant profond et incurvé sur les côtés associé aux grandes vitres latérales offre au conducteur une visibilité directe inégalée pour améliorer la sécurité sur la route. L'intérieur de la cabine est extrêmement confortable pour la conduite, la vie quotidienne et le sommeil, avec un espace sans précédent et une configuration pratique. Longueur de cabine : 2360 mm ; largeur de cabine : 2 500 mm.; Suspension de cabine: mécanique; Antéviseur frontale; Syst. verrouillage centralisé, 2 clés, 2 télécmdes.

Optional

- 01226 Suspension de cabine: pneumatique
- 03358 Pare-soleil extérieur
- 06790 Echelle aluminium monobloc
- 06791 Echelle aluminium 2 éléments
- 04355 Avertisseurs sonores, préparés
- 00847 Avertisseurs pneumatiques, 1 jeu
- 09006 Avertisseurs pneumatiques, 2 jeux
- 01043 Phares LED et phares de virage
- 03922 Phares antibrouillard avant
- 00936 Éclairage LED aux sur pavillon cabine, préparé
- 01836 Skylights à LED
- 00949 Skylights à LED ; aux. Éclair. LED sr pav cab prép
- 01891 Gyrophares à l'avant de la cabine, préparés
- 06629 Deux gyrophares
- 03232 Pare-brise avant avec film solaire
- 03317 Vitre arrière : double vitrage
- 07343 Vitre latérale de porte passager
- 01886 Verre feuilleté avec film solaire
- 01362 DAF Digital Vision System
- 01913 DAF Corner View

EQUIPEMENTS AÉRODYNAMIQUES

Optional

- 01895 Défl. pav. régl. lg bas plus 4m(!) pour cabine XF
- 01698 Défl. pavillon régl. lg long haut plus 4m (!)
- 01818 Déflecteur de pavillon réglable long bas
- 01805 Déflecteur de pavillon réglable court
- 04906 Déflecteurs latéraux
- 02889 Version avant à châssis inférieur : gamme haute
- 02952 Version avant châssis inférieur : plaque inf. aéro

COULEURS

Couleur de la cabine Chrystal White E1980; Couleur de châssis gris..

INTÉRIEUR CABINE

Couleur de garniture intérieure cabine : Luxury; Décoration intérieure de la cabine : Hexagon; Siège conducteur : Comfort Air; Siège pass. : cinéma avec revêtement tissu; Pas de couchette supérieure/porte-bagages; Réglage automatique température/air conditionné; Chauffage auxiliaire de cabine (à eau).

Optional

- 02355 Volant, cuir
- 02353 Décoration intérieure de la cabine : Argenta
- 02350 Décoration intérieure de la cabine : Natura
- 07733 Siège conducteur : Luxury Air
- 07736 Siège conducteur : Super Air
- 07737 Siège conducteur : Xtra Leather Air
- 03461 Siège pass. : cinéma + table ; revêtement en tissu
- 07741 Siège passager : Comfort Air
- 03781 Siège pass. : cinéma avec revêtement Alcantara
- 07743 Siège passager : Luxury Air
- 03849 Siège pass. : cinéma + table ; revêtemt Alcantara
- 03848 Siège pass. : cinéma avec revêtement cuir
- 07746 Siège passager : Super Air
- 03862 Siège pass. : cinéma + table ; revêtement cuir
- 07748 Siège passager : Xtra Leather Air
- 00967 Ceintures de sécurité rouges
- 02823 Préparation pour télévision
- 03948 Tiroir simple
- 04070 Deux tiroirs
- 03954 Réfrigérateur
- 04050 Réfrigérateur et tiroir
- 04069 Deux réfrigérateurs
- 02854 Matelas Xtra Comfort pour couchette inférieure
- 01775 Matelas Xtra Comfort, surmatelas couchette inf.
- 01177 Porte-bagages
- 01066 Couchette supérieure
- 06970 Climatisation cabine automatique

COMMUNICATION ET GESTION DE CONDUITE

Tachygraphe numérique, Stoneridge 1C; Lim. vitesse 85km/h;90 km/h avec mode Eco désactif; Antennes : radio, 2 cellulaires, GNSS; Régulateur vitesse adaptatif avec FCW et AEBS-3.

Optional

- 09681 Préparation pour norme Maut
- 02828 DAF Infotainment System : Exclusive
- 02825 DAF Infotainment System : Luxury
- 01915 DAF Infotainment System : Luxury Plus
- 06991 Régulateur de vitesse prédictif (PCC)
- 06992 Régulateur de vitesse prédictif Lite

SÛRETÉ ET SÉCURITÉ

Alerte de franchissement de ligne; Contrôle de stabilité du véhicule (VSC); Antidémarrage moteur de base.

Optional

- 08631 Airbag (chauffeur) et 2 prétens. ceint. sécurité
- 02178 Coupe-batteries (cabine + proche batteries)
- 01725 Alarme de recul
- 00795 Normes de sécurité CE-ADR
- 01963 Aide à la man£uvre en ville

SUSPENSION ET ESSIEUX

Charge sur essieu avant 8,00 t; Ess. arr. SR1344; Charge de l'essieu fou 8,0t; Dispositif de levage.

Optional

- 06257 Charge sur essieu avant 9,00 t
- 04647 Suspension avant pneumatique
- 04057 Essieu arrière, type HR1356
- 04588 Essieu arrière, type SR1347
- 08191 Contrôle de la charge sur essieux

ROUES ET PNEUMATIQUES

Essieu(x) avant : 315/70R22.5; Essieu(x) arrière moteurs : 315/70R22.5; Deuxième essieu arr. mot./essieu fou : 315/70R22.5; Jantes acier, gris argenté; Enjoliveurs de roues gris argenté.

002G0229NAAA - 202217B - 14-01-2022

Optional

06877 Jantes acier (peintes en noir)

06879 Jantes aluminium Alcoa finition brossée 32 mm

02434 Jantes aluminium Alcoa Dura-Bright 32 mm

16152 Marques et types de pneus

CHAÎNE CINÉMATIQUE

Moteur MX-11, moteur diesel 6 cylindres multi-couple, 10,8 litres. Puissance de 330 kW (449 CV) Ăá 1 600 tr/min. Couple maximal de 2 350 Nm Ăá 900-1 125 tr/min.; Valeurs d'émissions conformes à la norme Euro 6; Arrêt du ralenti moteur, 5 minutes; Boîte de vitesses automatique, TraXon, 12 rapports; Rapport de boîte 16,69 -1,00; Rapport d'essieu arrière 2,21; ASR.

Optional

07103 Boîte de vitesses automatique, TraXon 16 rapports

02314 Boîte de vitesses (surmultipliée)

EQUIPEMENTS DE FREINAGE

Frein sur échappement; Commande de frein de stationnement pneumatique; Freins à disque ventilé à l'avant et à l'arrière. Système pneumatique double circuit à commande électronique (EBS)..

Optional

09921 MX Engine Brake

02715 Ralentisseur ZF Intarder

04901 Cylindres de frein à ressort sur essieu avant

CHÂSSIS

Empattement 3,40 m / porte-à-faux arrière 0,84 m; Hauteur longerons 260 mm; Tuyau d'échappement horizontal, bas; Réservoir AdBlue® 45 l, côté gauche du châssis; Barre anti-encastrement AV; Passerelle avec marche; Garde-boue arrière; Dispositif anti-projections; Phare d'attelage, à LED.

Optional

02601 Hauteur longerons 310 mm

03323 Feu arrière avec LED

EQUIPEMENTS D'ATTELAGE

JOST JSK36DV, acier embouti, 205+40 mm; Sellette d'attelage KA dimensions -30 mm; Branch. pneum. remorque de type 'palm'; Branch.élec. 24V remorque, 2x7 broches.

Optional

03178 Crochet de remorquage D = 4.3

07033 Accouplement de remorque D=13,7

SUPERSTRUCTURES ET PRÉPARATIONS CARROSSERIE

Optional

03225 Connecteur d'application flexible

02191 Support avant pour plaque de montage DIN, prép.

PRISE DE FORCE

Optional

16148 Types de PDF et positions

ALIMENTATION ÉLECTRIQUE

Alternateur 130 A, 2 batteries 175 Ah..

Optional

08775 Alternateur 150 A

07671 2 batteries 210 Ah AGM de type C

06440 Batteries 2 x 230 Ah

PTC ET PTR

Poids du châssis, PTC technique 28 000 kg max.; Chaîne cinématique, PTR 44 000 kg max classe 2.

Optional

00200 Chaîne cinématique, PTR 38000 kg max classe 2

00209 Chaîne cinématique, PTR 40 000 kg max classe 3

03675 Chaîne cinématique, PTR 50 000 kg max classe 3

00939 Chaîne cinématique, PTR 56 000 kg max classe 2

00818 Chaîne cinématique, PTR 60 000 kg max classe 3

CONDITIONS D'UTILISATION

Prise d'air avant.

Optional

02260 Isolation de cabine supplémentaire

06614 Protection anti-projection de poussière

ASSISTANCE ET ENTRETIEN

Garantie Plus - Transmission comprend la garantie du véhicule complet pendant 1 an (sauf pièces d'usure), de la chaîne cinématique pendant la deuxième et la troisième année jusqu'à 500 000 km et le dépannage pendant la 1ère année.; Service ITS.

Optional

08311 Intervalle d'entretien espacé

Go to DAF.com to configure your own perfect DAF.

002G0229NAAA - 202217B - 14-01-2022

XF 450

FTN 6X2 Tracteur

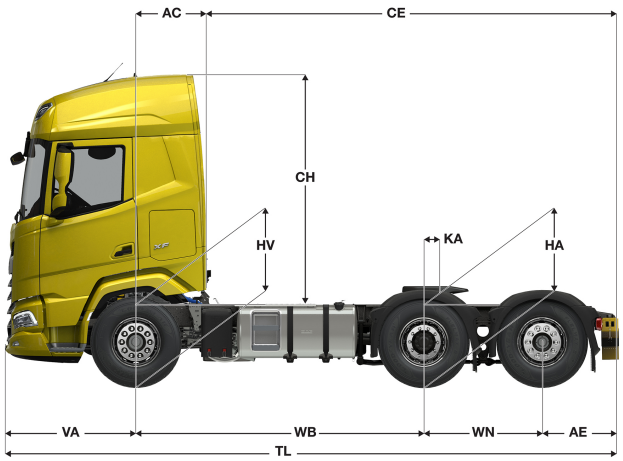

	Wheelbase - AE		Unladen weight[4]			Gross Carrying Capacity			Variable dimensions								
	WB	AE[5]	Front	Rear	Total	Front	Rear	Total	AC	CE	CH	KA[6]	TL	HA[7]	HA[8]	TK [9]	TW[10]
XF CAB	3,40	0,84	4759	3469	8228	3241	16531	17772	0,83	4,81	2,71	-0,03	7,17	0,97	0,95	12,47	13,82
	3,70	1,10	4723	3403	8126	3277	16597	17874	0,83	5,37	2,66	0,00	7,73	1,02	1,00	13,24	14,62

OTHER DIMENSIONS VA: 1,53 WN: 1,40 HV[11]: 0,98 HV[12]: 0,90 RB: 0,79 SB: 1,82 TB[13]: 2,48

1) PTC conforme aux documents d'inscription.
2) PTR conforme aux documents d'inscription.
3) Charge d'essieu pour taille standard des pneus.
4) Poids de châssis - cabine calculé avec les spécifications standards, 306 l de gazole, 41 l d'AdBlue® et un conducteur de 75 kg (tolérance de ± 3 %). Les changements de spécification peuvent avoir une incidence majeure sur le poids du véhicule.
5) D'autres dimensions AE sont disponibles pour la plupart des WB.
6) Calculer la valeur KA spécifique du client à l'aide de TOPEC.
7) Hauteur sans charge au centre de l'essieu entraîné.
8) Hauteur en charge au centre de l'essieu entraîné.
9) R1 = cercle de braquage entre trottoirs.
10) R2 = cercle de braquage entre murs.
11) Hauteur sans charge au centre de l'essieu ou des essieux avant.
12) Hauteur en charge au centre de l'essieu ou des essieux avant.
13) TB est la largeur totale à l'arrière. (Au centre de l'essieu avant 255).

002G0229NAAA - 202217B - 14-01-2022

Depending on the vehicle configuration a specific option may not be possible. The availability and specification of this vehicle may differ per country. For further information please contact the DAF organisation. Pictures and technical illustrations are not binding in detail and can differ from the standard specification. Subject to modification without prior notice.