Specification sheet

CF 370

FA 4X2 Porteur, Low Deck

ENGINES
CF 370 MX-11 (270 kW / 367 CV)
CF 410 MX-11 (300 kW / 408 CV)
CF 450 MX-11 (330 kW / 449 CV)
CF 430 MX-13 (315 kW / 428 CV)
CF 480 MX-13 (355 kW / 483 CV)
CF 530 MX-13 (390 kW / 530 CV)

GVM[1)]	GCM[2)]
19000 kg	40000 kg
Max. front 7500 kg	
Max. rear 11500 kg	

002F8709BAAA - 202345C - 18-08-2023

DAF Trucks Belgique, www.daf.be

EXTÉRIEUR DE LA CABINE

Sleeper Cab avec pare-chocs en acier galvanisé, vitres teintées et lève-vitres électriques. Rétroviseurs principaux et rétroviseurs grand angle à chauffage électrique. Largeur de la cabine : 2 300 mm.; Feux de jour à LED; Rétroviseurs à réglage électrique; Antéviseur frontale.

Optional

01137 Cabine Space Cab
01226 Suspension de cabine: pneumatique
01174 Visière pare-soleil externe verte translucide
00847 Avertisseurs pneumatiques, 1 jeu
09006 Avertisseurs pneumatiques, 2 jeux
08020 Phares DEL
09983 Feux de brouillard
09984 Feux de brouillard et phares de virage
06593 Projecteurs de toit Skylights
06628 Un gyrophare côté passager
06627 Un gyrophare côté conducteur
06629 Deux gyrophares

EQUIPEMENTS AÉRODYNAMIQUES

Optional

06776 Déflecteur de pavillon réglable
04906 Déflecteurs latéraux

COULEURS

Teinte cabine Brilliant White H3279; Rampe de phares et pare-chocs : Brilliant White; Couleur de châssis gris..

Optional

06485 Rampe de phares et pare-chocs : couleur cabine
09933 Rampe de phares et pare-chocs : Gris foncé

INTÉRIEUR CABINE

Garniture intérieure de cabine couleur Dark Sand; Décoration intérieure de la cabine Black Rock; Siège conducteur : Comfort Air; Siège passager : de base; Réglage automatique température/air conditionné; Filtre à pollen; Trappe de pavillon aluminium, commande manuelle.

Optional

09271 Volant, cuir, couleur noir
07240 Volant gainé, cuir, Exclusive
07152 Garniture intérieure cabine couleur Exclusive
07592 Décoration intérieure de la cabine Argenta
07591 Décoration intérieure de la cabine Rustica
07733 Siège conducteur : Luxury Air
07736 Siège conducteur : Super Air
07737 Siège conducteur : Xtra Leather Air
07741 Siège passager : Comfort Air
07743 Siège passager : Luxury Air
07746 Siège passager : Super Air
07748 Siège passager : Xtra Leather Air
00967 Ceintures de sécurité rouges
06539 Réfrigérateur
06784 Matelas couchette inférieure Xtra Comfort
06676 Plafonnier à lampes PL dans cabine
06970 Climatisation cabine automatique

COMMUNICATION ET GESTION DE CONDUITE

Tachygraphe numérique, Stoneridge 1C version G2V2; Lim. vitesse 85km/h;90 km/h avec mode Eco désactif; Antennes : radio, 2 cellulaires, GNSS; Régulateur vitesse adaptatif avec FCW et AEBS-3.

Optional

09681 Préparation pour norme Maut
08450 Système luxe avec 6 haut-parleurs, sans radio
07117 Radio/lecteur USB, 2 haut-parleurs
06991 Régulateur de vitesse prédictif (PCC)
06992 Régulateur de vitesse prédictif Lite

SÛRETÉ ET SÉCURITÉ

Alerte de franchissement de ligne; Contrôle de stabilité du véhicule (VSC); Antidémarrage moteur de base.

Optional

08631 Airbag (chauffeur) et 2 prétens. ceint. sécurité
09828 Système de caméra frontale
09827 Système de caméra latérale
01725 Alarme de recul

SUSPENSION ET ESSIEUX

Charge sur essieu avant 8,00 t; Arrière : 11,50 t, suspension pneumatique, SR1344.

Optional

04588 Essieu arrière, type SR1347
08191 Contrôle de la charge sur essieux

ROUES ET PNEUMATIQUES

Essieu(x) avant : 315/60R22.5; Essieu(x) arrière moteurs : 295/60R22.5; Jantes acier, gris argenté; Enjoliveurs de roues gris argenté.

Optional

16152 Marques et types de pneus

CHAÎNE CINÉMATIQUE

Moteur MX-11, moteur diesel 6 cylindres multi-couple, 10,8 litres. Puissance de 270 kW (367 CV) à 1 600 tr/min. Couple maximal de 1 900 Nm à 900-1 125 tr/min.; Valeurs d'émissions conformes à la norme Euro 6; Arrêt du ralenti moteur, 5 minutes; Boîte de vitesses automatique, TraXon, 12 rapports; Rapport de boîte 16,69-1,00; Rapport d'essieu arrière 2,05.

Optional

04523 Boîte de vitesses mécanique, 16 vitesses
07103 Boîte de vitesses automatique, TraXon 16 rapports

EQUIPEMENTS DE FREINAGE

Frein sur échappement; Freins à disque ventilé à l'avant et à l'arrière. Système pneumatique double circuit à commande électronique (EBS). Compresseur d'air à double cylindre avec sécheur chauffant et mode économique..

Optional

09921 MX Engine Brake
02715 Ralentisseur ZF Intarder

CHÂSSIS

Empattement 4,90 m / porte-à-faux arrière 2,35 m; Hauteur longerons 260 mm; Agencement standard des composants châssis; Tuyau d'échappement horizontal, bas; Réservoir de carburant en alu. 450 l, H 505 mm; Réservoir AdBlue® 45 l, côté gauche du châssis; Barre anti-encastrement AV; Dispositif anti-projections.

Optional

07071 Porte-roue de secours côté droit
03323 Feu arrière avec LED

002F8709BAAA - 202345C - 18-08-2023

EQUIPEMENTS D'ATTELAGE

Traverse de valeur D = 13,7; Branch. pneum. remorque de type 'palm'; Branch.élec. 24V remorque, 2x7 broches.

Optional

07033 Accouplement de remorque D=13,7

07034 Accouplement de remorque D=20,0

08026 Accouplement de remorque Rockinger D=13,0

08027 Accouplement de remorque Rockinger D=20,0

04624 Traverse de fermeture

07032 Traverse de valeur D = 20

SUPERSTRUCTURES ET PRÉPARATIONS CARROSSERIE

Connecteur équip. aux., avant de la cabine.

Optional

04331 Connecteur d'application avec prép. commande d'air

06692 Connecteur(s) châssis pour équip. auxiliaires

02597 Connecteur d'équipement pour commande élévateur

PRISE DE FORCE

Optional

16148 Types de PDF et positions

ALIMENTATION ÉLECTRIQUE 24 V

Alternateur 80 A, coffre batteries 2x 175 Ah..

Optional

06460 Alternateur 120 A

08775 Alternateur 150 A

07671 2 batteries 210 Ah AGM de type C

06440 Batteries 2 x 230 Ah

PTC ET PTR

Poids du châssis, PTC technique19 500 kg max.; Chaîne cinématique, PTR 40 000 kg max classe 3.

Optional

00200 Chaîne cinématique, PTR 38000 kg max classe 2

03673 Chaîne cinématique, PTR 44 000 kg max classe 2

03675 Chaîne cinématique, PTR 50 000 kg max classe 3

CONDITIONS D'UTILISATION

Prise d'air sur pavillon.

Optional

08400 Mode Silent

09961 Prise d'air cyclonique derrière la cabine

ASSISTANCE ET ENTRETIEN

Warranty Plus - Transmission comprend la garantie complète du véhicule pendant 1 an fournie par l'OEM (sauf pièces d'usure) et de la transmission pendant la deuxième et la troisième année jusqu'à 500 000 km et le dépannage pendant la première année.; Service ITS.

Optional

08311 Intervalle d'entretien espacé

Go to DAF.com to configure your own perfect DAF.

002F8709BAAA - 202345C - 18-08-2023

CF 370

FA 4X2 Porteur, Low Deck

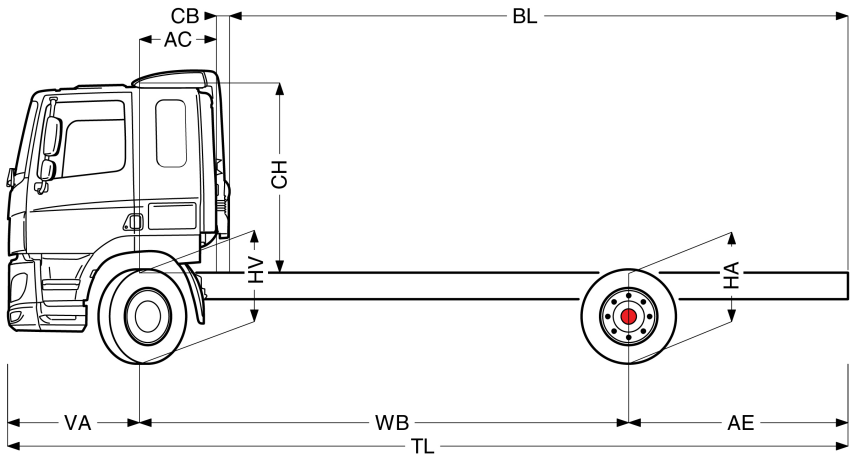

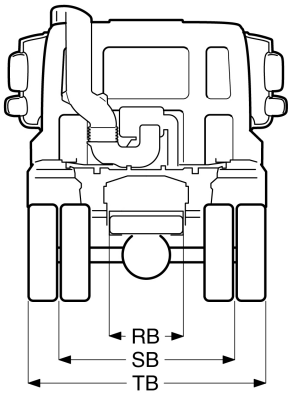

	Wheelbase - AE		Unladen weight[4]			Gross Carrying Capacity			Variable dimensions									
	WB	AE[5]	Front	Rear	Total	Front	Rear	Total	AC	CB[6]	CH[7]	BL[8]	BL	TL	HA[9]	HA[10]	TK [11]	TW[12]
SLEEPER CAB	4,90	2,35	4909	2191	7100	2591	9309	11900	0,82	0,16	1,99	5,71	5,71	8,62	0,88	0,88	16,34	17,74
	5,40	2,65	4953	2333	7286	2547	9167	11714	0,82	0,16	1,99	6,50	6,50	9,42	0,88	0,88	17,65	19,06
	5,70	2,85	4958	2384	7342	2542	9116	11658	0,82	0,16	1,99	6,96	6,96	9,92	0,88	0,88	18,43	19,85
	6,10	3,10	4966	2449	7415	2534	9051	11585	0,82	0,16	1,99	7,57	7,57	10,57	0,88	0,88	19,48	20,91
	WB	AE[5]	Front	Rear	Total	Front	Rear	Total	AC	CB[6]	CH[7]	BL[8]	BL	TL	HA[9]	HA[10]	TK [11]	TW[12]
SPACE CAB	4,90	2,35	5021	2191	7212	2479	9309	11788	0,82	0,16	2,67	5,79	5,79	8,62	0,88	0,88	16,34	17,74
	5,40	2,65	5065	2333	7398	2435	9167	11602	0,82	0,16	2,67	6,58	6,58	9,42	0,88	0,88	17,65	19,06
	5,70	2,85	5070	2384	7454	2430	9116	11546	0,82	0,16	2,67	7,05	7,05	9,92	0,88	0,88	18,43	19,85
	6,10	3,10	5078	2449	7527	2422	9051	11473	0,82	0,16	2,67	7,67	7,67	10,57	0,88	0,88	19,48	20,91

OTHER DIMENSIONS VA: 1,37 HV[13]: 0,89 HV[14]: 0,88 RB: 0,79 SB: 1,82 TB[15]: 2,46

1) PTC conforme aux documents d'inscription.
2) PTR conforme aux documents d'inscription.
3) Charge d'essieu pour taille standard des pneus.
4) Poids de châssis - cabine calculé avec les spécifications standards, 405 l de gazole, 41 l d'AdBlue® et un conducteur de 75 kg (tolérance de ± 3 %). Les changements de spécification peuvent avoir une incidence majeure sur le poids du véhicule.
5) D'autres dimensions AE sont disponibles pour la plupart des WB. Modifier le porte-à-faux arrière à la longueur calculée.
6) CB fourni basé sur une prise d'air et/ou échappement.
7) Hauteur de cabine mesurée de l'élément du châssis au toit ouvrant de la cabine en position fermée.
8) Calculer la longueur de carrosserie spécifique du client à l'aide de TOPEC. La longueur de carrosserie fournie est basée sur une charge également distribuée et sur un véhicule chargé jusqu'à la capacité maximale de l'essieu.
9) Hauteur sans charge au centre de l'essieu entraîné.
10) Hauteur en charge au centre de l'essieu entraîné.
11) R1 = cercle de braquage entre trottoirs.
12) R2 = cercle de braquage entre murs.
13) Hauteur sans charge au centre de l'essieu ou des essieux avant.
14) Hauteur en charge au centre de l'essieu ou des essieux avant.
15) TB est la largeur totale à l'arrière. (Au niveau de l'emmarchement inférieur 255).

002F8709BAAA - 202345C - 18-08-2023

Depending on the vehicle configuration a specific option may not be possible. The availability and specification of this vehicle may differ per country. For further information please contact the DAF organisation. Pictures and technical illustrations are not binding in detail and can differ from the standard specification. Subject to modification without prior notice.