Specification sheet

CF 370

FA 4X2 Porteur

ENGINES
CF 370 MX-11 (270 kW / 367 CV)
CF 410 MX-11 (300 kW / 408 CV)
CF 450 MX-11 (330 kW / 449 CV)
CF 430 MX-13 (315 kW / 428 CV)
CF 480 MX-13 (355 kW / 483 CV)
CF 530 MX-13 (390 kW / 530 CV)

GVM[1)]	GCM[2)]
19000 kg	40000 kg
Max. front 8000 kg	
Max. rear 12000 kg	

002F8709AAAA - 202345C - 18-08-2023

DAF Trucks Belgique, www.daf.be

EXTÉRIEUR DE LA CABINE

Day Cab avec pare-chocs en acier galvanisé, vitres teintées et lève-vitres électriques. Rétroviseurs principaux et rétroviseurs grand angle à chauffage électrique. Largeur de la cabine : 2 300 mm.; Feux de jour à LED; Rétroviseurs à réglage électrique; Antéviseur frontale.

Optional

02106 Cabine Couchette
01137 Cabine Space Cab
01226 Suspension de cabine: pneumatique
01174 Visière pare-soleil externe verte translucide
00847 Avertisseurs pneumatiques, 1 jeu
09006 Avertisseurs pneumatiques, 2 jeux
08020 Phares DEL
09983 Feux de brouillard
09984 Feux de brouillard et phares de virage
06593 Projecteurs de toit Skylights
06628 Un gyrophare côté passager
06627 Un gyrophare côté conducteur
06629 Deux gyrophares

EQUIPEMENTS AÉRODYNAMIQUES

Optional

06776 Déflecteur de pavillon réglable
04906 Déflecteurs latéraux

COULEURS

Teinte cabine Brilliant White H3279; Rampe de phares et pare-chocs : Brilliant White; Couleur de châssis gris..

Optional

06485 Rampe de phares et pare-chocs : couleur cabine
09933 Rampe de phares et pare-chocs : Gris foncé

INTÉRIEUR CABINE

Garniture intérieure de cabine couleur Dark Sand; Décoration intérieure de la cabine Black Rock; Siège conducteur : Comfort Air; Siège passager : de base; Réglage automatique température/air conditionné; Filtre à pollen; Trappe de pavillon verre, commande manuelle.

Optional

09271 Volant, cuir, couleur noir
07240 Volant gainé, cuir, Exclusive
07152 Garniture intérieure cabine couleur Exclusive
07592 Décoration intérieure de la cabine Argenta
07591 Décoration intérieure de la cabine Rustica
07733 Siège conducteur : Luxury Air
07736 Siège conducteur : Super Air
07737 Siège conducteur : Xtra Leather Air
07741 Siège passager : Comfort Air
07743 Siège passager : Luxury Air
07746 Siège passager : Super Air
07748 Siège passager : Xtra Leather Air
00967 Ceintures de sécurité rouges
02117 3ème siège passager
06539 Réfrigérateur
06783 Matelas en mousse de couchette inférieure
06784 Matelas couchette inférieure Xtra Comfort
06676 Plafonnier à lampes PL dans cabine
06970 Climatisation cabine automatique

COMMUNICATION ET GESTION DE CONDUITE

Tachygraphe numérique, Stoneridge 1C version G2V2; Lim. vitesse 85km/h;90 km/h avec mode Eco désactif; Antennes : radio, 2 cellulaires, GNSS; Régulateur vitesse adaptatif avec FCW et AEBS-3.

Optional

09681 Préparation pour norme Maut
08450 Système luxe avec 6 haut-parleurs, sans radio
07117 Radio/lecteur USB, 2 haut-parleurs
06991 Régulateur de vitesse prédictif (PCC)
06992 Régulateur de vitesse prédictif Lite

SÛRETÉ ET SÉCURITÉ

Alerte de franchissement de ligne; Contrôle de stabilité du véhicule (VSC); Antidémarrage moteur de base.

Optional

08631 Airbag (chauffeur) et 2 prétens. ceint. sécurité
09828 Système de caméra frontale
09827 Système de caméra latérale
01725 Alarme de recul

SUSPENSION ET ESSIEUX

Charge sur essieu avant 8,00 t; Arrière : 13,00 t, suspension pneumatique, SR1344.

Optional

06257 Charge sur essieu avant 9,00 t
04647 Suspension avant pneumatique
04057 Essieu arrière, type HR1356
04588 Essieu arrière, type SR1347
01603 Suspension arrière parabolique
08191 Contrôle de la charge sur essieux

ROUES ET PNEUMATIQUES

Essieu(x) avant : 315/70R22.5; Essieu(x) arrière moteurs : 315/70R22.5; Jantes acier, gris argenté; Enjoliveurs de roues gris argenté.

Optional

16152 Marques et types de pneus

CHAÎNE CINÉMATIQUE

Moteur MX-11, moteur diesel 6 cylindres multi-couple, 10,8 litres. Puissance de 270 kW (367 CV) à 1 600 tr/min. Couple maximal de 1 900 Nm à 900-1 125 tr/min.; Valeurs d'émissions conformes à la norme Euro 6; Arrêt du ralenti moteur, 5 minutes; Boîte de vitesses automatique, TraXon, 12 rapports; Rapport de boîte 16,69-1,00; Rapport pont AR 2.38.

Optional

04523 Boîte de vitesses mécanique, 16 vitesses
07103 Boîte de vitesses automatique, TraXon 16 rapports

EQUIPEMENTS DE FREINAGE

Frein sur échappement; Freins à disque ventilé à l'avant et à l'arrière. Système pneumatique double circuit à commande électronique (EBS). Compresseur d'air à double cylindre avec sécheur chauffant et mode économique..

Optional

09921 MX Engine Brake
02715 Ralentisseur ZF Intarder
04901 Cylindres de frein à ressort sur essieu avant

CHÂSSIS

Empattement 4,70 m / porte-à-faux arrière 2,05 m; Hauteur longerons 260 mm; Agencement standard des composants châssis; Tuyau d'échappement horizontal, bas; Réservoir de carburant en alu. 340 l, H 620 mm; Réservoir AdBlue® 45 l, côté gauche du châssis; Barre anti-encastrement AV; Dispositif anti-projections.

002F8709AAAA - 202345C - 18-08-2023

Optional

02601 Hauteur longerons 310 mm

06611 Tuyau d'échappement vertical, haut

07071 Porte-roue de secours côté droit

03323 Feu arrière avec LED

EQUIPEMENTS D'ATTELAGE

Traverse de valeur D = 13,7; Branch. pneum. remorque de type 'palm'; Branch.élec. 24V remorque, 2x7 broches.

Optional

07033 Accouplement de remorque D=13,7

07034 Accouplement de remorque D=20,0

08026 Accouplement de remorque Rockinger D=13,0

08027 Accouplement de remorque Rockinger D=20,0

04624 Traverse de fermeture

07032 Traverse de valeur D = 20

SUPERSTRUCTURES ET PRÉPARATIONS CARROSSERIE

Connecteur équip. aux., avant de la cabine.

Optional

04331 Connecteur d'application avec prép. commande d'air

09050 Connecteurs d'application pour télécommande bb

06692 Connecteur(s) châssis pour équip. auxiliaires

02597 Connecteur d'équipement pour commande élévateur

PRISE DE FORCE

Optional

16148 Types de PDF et positions

ALIMENTATION ÉLECTRIQUE 24 V

Alternateur 80 A, coffre batteries 2x 175 Ah..

Optional

06460 Alternateur 120 A

08775 Alternateur 150 A

07671 2 batteries 210 Ah AGM de type C

06440 Batteries 2 x 230 Ah

PTC ET PTR

Poids du châssis, PTC technique 20 500 kg max.; Chaîne cinématique, PTR 40 000 kg max classe 3.

Optional

00200 Chaîne cinématique, PTR 38000 kg max classe 2

03673 Chaîne cinématique, PTR 44 000 kg max classe 2

03675 Chaîne cinématique, PTR 50 000 kg max classe 3

00939 Chaîne cinématique, PTR 56 000 kg max classe 2

00818 Chaîne cinématique, PTR 60 000 kg max classe 3

CONDITIONS D'UTILISATION

Prise d'air sur pavillon.

Optional

08400 Mode Silent

09961 Prise d'air cyclonique derrière la cabine

ASSISTANCE ET ENTRETIEN

Warranty Plus - Transmission comprend la garantie complète du véhicule pendant 1 an fournie par l'OEM (sauf pièces d'usure) et de la transmission pendant la deuxième et la troisième année jusqu'à 500 000 km et le dépannage pendant la première année.; Service ITS.

Optional

08311 Intervalle d'entretien espacé

Go to DAF.com to configure your own perfect DAF.

002F8709AAAA - 202345C - 18-08-2023

CF 370

FA 4X2 Porteur

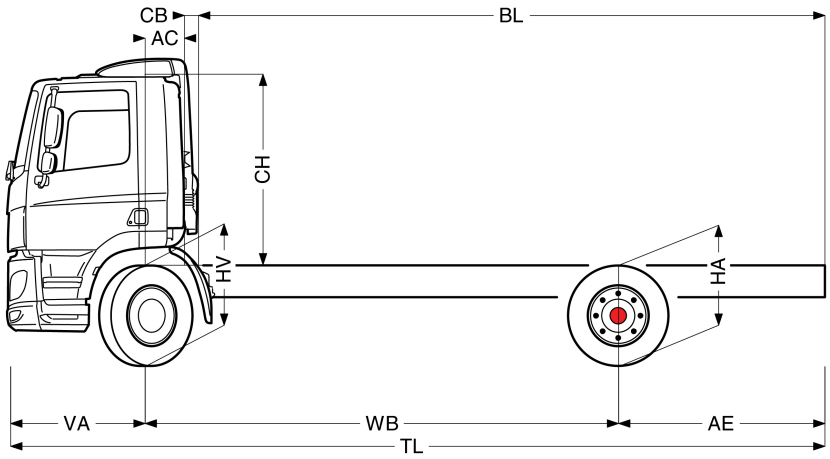

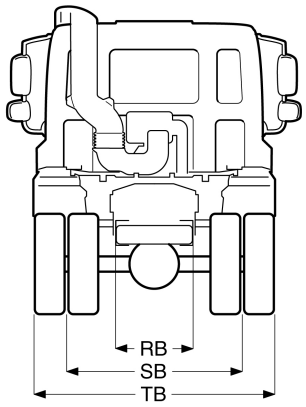

	Wheelbase - AE		Unladen weight[4]			Gross Carrying Capacity			Variable dimensions									
	WB	AE[5]	Front	Rear	Total	Front	Rear	Total	AC	CB[6]	CH[7]	BL[8]	BL	TL	HA[9]	HA[10]	TK [11]	TW[12]
DAY CAB	3,80	1,30	4708	1853	6561	3292	10147	12439	0,39	0,18	1,99	4,67	4,93	6,47	0,97	0,94	13,50	14,85
	4,00	1,70	4675	1973	6648	3325	10027	12352	0,39	0,18	1,94	4,94	5,23	7,07	1,02	0,99	14,01	15,37
	4,20	1,80	4852	2084	6936	4148	9916	12064	0,39	0,18	1,94	4,70	5,61	7,37	1,02	0,99	14,50	15,87
	4,50	1,95	4815	2100	6915	4185	9900	12085	0,39	0,18	1,94	5,10	6,07	7,82	1,02	0,99	15,28	16,66
	4,70	2,05	4651	2062	6712	3349	9938	12288	0,39	0,18	1,99	5,99	6,31	8,12	0,97	0,94	15,83	17,22
	4,90	2,15	4645	2084	6729	3355	9916	12271	0,39	0,18	1,99	6,28	6,62	8,42	0,97	0,94	16,35	17,75
	5,10	2,30	4701	2200	6901	3299	9800	12099	0,39	0,18	1,99	6,59	6,96	8,77	0,97	0,94	16,87	18,28
	5,40	2,40	4705	2234	6939	3295	9766	12061	0,39	0,18	1,99	7,05	7,43	9,17	0,97	0,94	17,66	19,07
	5,70	2,65	4702	2284	6986	3298	9716	12014	0,39	0,18	1,99	7,49	7,90	9,72	0,97	0,94	18,44	19,86
	6,10	2,55	4666	2229	6895	3334	9771	12105	0,39	0,18	1,94	8,07	8,51	10,02	1,02	0,99	19,49	20,92
	6,60	2,85	4748	2398	7146	3252	9602	11854	0,39	0,18	1,94	8,85	9,33	10,82	1,02	0,99	20,80	22,24
	6,90	3,00	4752	2432	7184	3248	9568	11816	0,39	0,18	1,94	9,30	9,81	11,27	1,02	0,99	21,59	23,04
	WB	AE[5]	Front	Rear	Total	Front	Rear	Total	AC	CB[6]	CH[7]	BL[8]	BL	TL	HA[9]	HA[10]	TK [11]	TW[12]
SLEEPER CAB	3,80	1,30	4754	1866	6620	3246	10134	12380	0,82	0,16	1,99	3,87	4,13	6,47	0,97	0,94	13,50	14,85
	4,00	1,70	4722	1985	6707	3278	10015	12293	0,82	0,16	1,94	4,14	4,42	7,07	1,02	0,99	14,01	15,37
	4,20	1,80	4903	2096	6999	4097	9904	12001	0,82	0,16	1,94	3,90	4,82	7,37	1,02	0,99	14,50	15,87
	4,50	1,95	4867	2111	6978	4133	9889	12022	0,82	0,16	1,94	4,29	5,28	7,82	1,02	0,99	15,28	16,66
	4,70	2,05	4699	2071	6771	3301	9929	12229	0,82	0,16	1,99	5,19	5,52	8,12	0,97	0,94	15,83	17,22
	4,90	2,15	4694	2093	6788	3306	9907	12212	0,82	0,16	1,99	5,48	5,83	8,42	0,97	0,94	16,35	17,75
	5,10	2,30	4750	2209	6959	3250	9791	12041	0,82	0,16	1,99	5,80	6,16	8,77	0,97	0,94	16,87	18,28
	5,40	2,40	4755	2243	6998	3245	9757	12002	0,82	0,16	1,99	6,25	6,64	9,17	0,97	0,94	17,66	19,07
	5,70	2,65	4752	2293	7045	3248	9707	11955	0,82	0,16	1,99	6,70	7,11	9,72	0,97	0,94	18,44	19,86
	6,10	2,55	4717	2237	6954	3283	9763	12046	0,82	0,16	1,94	7,29	7,72	10,02	1,02	0,99	19,49	20,92
	6,60	2,85	4799	2405	7204	3201	9595	11796	0,82	0,16	1,94	8,07	8,55	10,82	1,02	0,99	20,80	22,24
	6,90	3,00	4804	2439	7243	3196	9561	11757	0,82	0,16	1,94	8,52	9,02	11,27	1,02	0,99	21,59	23,04
	WB	AE[5]	Front	Rear	Total	Front	Rear	Total	AC	CB[6]	CH[7]	BL[8]	BL	TL	HA[9]	HA[10]	TK [11]	TW[12]
SPACE CAB	3,80	1,30	4867	1865	6732	3133	10135	12268	0,82	0,16	2,67	3,92	4,18	6,47	0,97	0,94	13,50	14,85
	4,00	1,70	4834	1985	6819	3166	10015	12181	0,82	0,16	2,62	4,20	4,48	7,07	1,02	0,99	14,01	15,37
	4,20	1,80	5015	2096	7111	3985	9904	11889	0,82	0,16	2,62	3,95	4,87	7,37	1,02	0,99	14,50	15,87
	4,50	1,95	4980	2111	7090	4020	9889	11910	0,82	0,16	2,62	4,35	5,34	7,82	1,02	0,99	15,28	16,66
	4,70	2,05	4812	2071	6883	3188	9929	12117	0,82	0,16	2,67	5,24	5,58	8,12	0,97	0,94	15,83	17,22
	4,90	2,15	4806	2093	6900	3194	9907	12100	0,82	0,16	2,67	5,54	5,89	8,42	0,97	0,94	16,35	17,75
	5,10	2,30	4863	2209	7071	3137	9791	11929	0,82	0,16	2,67	5,86	6,23	8,77	0,97	0,94	16,87	18,28
	5,40	2,40	4867	2243	7110	3133	9757	11890	0,82	0,16	2,67	6,32	6,70	9,17	0,97	0,94	17,66	19,07
	5,70	2,65	4864	2293	7157	3136	9707	11843	0,82	0,16	2,67	6,77	7,19	9,72	0,97	0,94	18,44	19,86
	6,10	2,55	4829	2237	7066	3171	9763	11934	0,82	0,16	2,62	7,37	7,80	10,02	1,02	0,99	19,49	20,92
	6,60	2,85	4912	2405	7316	3088	9595	11684	0,82	0,16	2,62	8,16	8,65	10,82	1,02	0,99	20,80	22,24
	6,90	3,00	4916	2439	7355	3084	9561	11645	0,82	0,16	2,62	8,61	9,13	11,27	1,02	0,99	21,59	23,04

OTHER DIMENSIONS	VA: 1,37 HV[13]: 0,98 HV[14]: 0,90 RB: 0,79 SB: 1,82 TB[15]: 2,48

1) PTC conforme aux documents d'inscription.
2) PTR conforme aux documents d'inscription.
3) Charge d'essieu pour taille standard des pneus.
4) Poids de châssis - cabine calculé avec les spécifications standards, 306 l de gazole, 41 l d'AdBlue® et un conducteur de 75 kg (tolérance de ± 3 %). Les changements de spécification peuvent avoir une incidence majeure sur le poids du véhicule.
5) D'autres dimensions AE sont disponibles pour la plupart des WB. Modifier le porte-à-faux arrière à la longueur calculée.
6) CB fourni basé sur une prise d'air et/ou échappement.
7) Hauteur de cabine mesurée de l'élément du châssis au toit ouvrant de la cabine en position fermée.
8) Calculer la longueur de carrosserie spécifique du client à l'aide de TOPEC. La longueur de carrosserie fournie est basée sur une charge également distribuée et sur un véhicule chargé jusqu'à la capacité maximale de l'essieu.
9) Hauteur sans charge au centre de l'essieu entraîné.
10) Hauteur en charge au centre de l'essieu entraîné.
11) R1 = cercle de braquage entre trottoirs.
12) R2 = cercle de braquage entre murs.
13) Hauteur sans charge au centre de l'essieu ou des essieux avant.
14) Hauteur en charge au centre de l'essieu ou des essieux avant.
15) TB est la largeur totale à l'arrière. (Au niveau de l'emmarchement inférieur 255).

002F8709AAAA - 202345C - 18-08-2023

Depending on the vehicle configuration a specific option may not be possible. The availability and specification of this vehicle may differ per country. For further information please contact the DAF organisation. Pictures and technical illustrations are not binding in detail and can differ from the standard specification. Subject to modification without prior notice.