Specification sheet

CF 300

FA 4X2 Bakwagen, Low Deck

ENGINES
CF 300 MX-11 (220 kW / 299 pk)
CF 340 MX-11 (251 kW / 341 pk)

GVM[1)]	GCM[2)]
19000 kg	40000 kg
Max. front 7500 kg	
Max. rear 11500 kg	

002F7701BAAA - 202345C - 18-08-2023

CABINE-EXTERIEUR

Sleeper Cab met bumper van gegalvaniseerd staal, getint glas en elektrische ruitbediening. Hoofdspiegels en groothoekspiegels elektrisch verwarmd. Cabinebreedte 2300 mm.; LED-dagverlichting; Elektrisch verstelbare spiegels; Frontzichtspiegel.

Optional

01137 Space Cab
01226 Cabine-ophanging luchtgeveerd
01174 Externe zonnekap groen transparant
00847 Luchthoorns, 1 set
09006 Luchthoorns, dubbele set
08020 LED-koplampen
09983 Mistlampen
09984 Mistlampen en bochtverlichting
06593 Skylights
06628 Eén zwaailamp aan bijrijderzijde
06627 Eén zwaailamp aan chauffeurszijde
06629 Twee zwaailampen

AËRODYNAMICA

Optional

06776 Verstelbare dakspoiler
04906 Fenders

KLEUREN

Cabinekleur H3279 Brilliant White; Koplamppaneel en bumper: Brilliant White; Chassiskleur grijs..

Optional

06485 Koplamppaneel en bumper: cabinekleur
09933 Koplamppaneel en bumper: Stone Grey

CABINE-INTERIEUR

Kleur afwerking cabine-interieur Dark Sand; Decoratie cabine-interieur Black Rock; Chauffeursstoel: Comfort Air; Bijrijdersstoel: basis; Automatische temperatuurregeling en airco; Pollenfilter; Dakluik aluminium, handbediening.

Optional

09271 Stuurwiel, leer, kleur zwart
07240 Stuurwiel leer Exclusive
07152 Kleur afwerking cabine-interieur Exclusive
07592 Decoratie cabine-interieur Argenta
07591 Decoratie cabine-interieur Rustica
07733 Chauffeursstoel: Luxury Air
07736 Chauffeursstoel: Super Air
07737 Chauffeursstoel: Xtra Leather Air
07741 Bijrijdersstoel: Comfort Air
07743 Bijrijdersstoel: Luxury Air
07746 Bijrijdersstoel: Super Air
07748 Bijrijdersstoel: Xtra Leather Air
00967 Veiligheidsgordels, rood
06539 Koellade
06784 Matras onderste bed Xtra Comfort
06676 PL-verlichting in cabineplafond
06970 Automatische klimaatregeling in de cabine

COMMUNICATIE EN RIJMANAGEMENT

Tachograaf digitaal, Stoneridge 1C versie G2V2; Instelling snelheidsbegr. 85 km/h; Eco uit 90 km/h; Antennes: radio, 2x mobiel, GNSS; Adaptive Cruise Control met FCW en AEBS-3.

Optional

09681 Voorbereiding voor MAUT
08450 Luxe luidsprekersysteem met 6 luidsprekers
07117 Radio/USB-speler, 2 luidsprekers
06991 Predictive Cruise Control
06992 Predictive Cruise Control lite

VEILIGHEID EN BEVEILIGING

Lane Departure Warning-systeem; Voertuigstabiliteitsregeling (VSC); Basis startblokkeringssysteem.

Optional

08631 Airbag (chauffeur) en 2 gordelspanners
09828 Frontcamerasysteem
09827 Zijcamerasysteem
01725 Achteruitrijsignalering

WIELOPHANGING EN ASSEN

Vooraslast 8,00 t; Achter: 11,50 t, luchtvering, SR1344.

Optional

04588 Achteras SR1347
08191 Aslastbewaking

WIELEN EN BANDEN

Vooras(sen): 315/60R22.5; Aangedreven achteras(sen): 295/60R22.5; Stalen schijfwielen, zilvergrijs; Wielmoerafschermingsringen zilvergrijs.

Optional

16152 Bandenmerken en -typen

AANDRIJFLIJN

MX-11-motor, 6-cilinderdieselmotor, 10,8 liter. Vermogen 220 kW (299 pk) bij 1675 omw/min. Max. koppel 1350 Nm bij 900-1400 omw/min.; Uitlaatemissie Euro 6; Motorstop na stationair draaien, 5 minuten; Geautom. versn.bak, TraXon, 12 versnellingen; Overbreng.verh. versn.bak 12,92-0,77; Achterasverhouding 2,79.

Optional

04393 Handgeschakelde versnellingsbak, 9 versnellingen
04523 Handgeschakelde versnellingsbak, 16 versnellingen

REMSYSTEEM

Geventileerde schijfremmen voor en achter. Gescheiden luchtsysteem met elektronische regeling (EBS). Tweecilindercompressor met verwarmde droger en Economy-modus..

Optional

09921 MX Engine Brake
02715 ZF Intarder

CHASSIS

Wielbasis 4,90 m / achteroverbouw 2,35 m; Langsligger met hoogte 260 mm; Standaard opstelling componenten; Uitlaatpijp horizontaal, laag; Aluminium brandstoftank 450 l, hoogte 505 mm; Tank voor AdBlue® 45 l, chassis links; Onderrijbeveiliging vóór (FUP); Antispatwatermatten.

Optional

07071 Reservewieldrager rechts
03323 Achterlicht met LED's

VOLGWAGENUITRUSTING

Sluitbalk.

Optional

07033 Aanhangerkoppeling Ringfeder D=13,7
07034 Aanhangerkoppeling Ringfeder D=20,0
08026 Aanhangerkoppeling Rockinger D=13,0
08027 Aanhangerkoppeling Rockinger D=20,0
07029 D-waarde dwarsbalk D= 13,7
07032 D-waarde dwarsbalk D= 20

OPBOUW EN VOORBEREIDINGEN VOOR HET OPBOUWEN

Applicatieconnector aan de voorzijde van de cabine.

002F7701BAAA - 202345C - 18-08-2023

PTO

Optional

16148 PTO-typen en posities

24V-ACCESSOIREVOEDING

Dynamo 80 A, accu's 2x 175 Ah..

Optional

06460 Dynamo 120 A

08775 Dynamo 150 A

01257 Accu's 2x140 Ah

07671 Accu's 2x210 Ah AGM C-type

06440 Accu's 2x230 Ah

TOTAAL VOERTUIGGEWICHT EN TREINGEWICHT

Chassisgewicht-gerelat. technisch GVM max 19500 kg; Aandrijflijn-gerelateerd max.GCM 40000 kg klasse 3.

Optional

00200 Aandrijflijn-gerelateerd max. GCM 38000kg klasse 2

TOEPASSINGSCONDITIES

Luchtinlaat op het cabinedak.

Optional

08400 Silent-modus

09961 Luchtinlaat met cycloonfilter achter de cabine

SERVICE EN ONDERHOUD

Warranty Plus - Aandrijflijn, omvat 1 jaar volledige voertuiggarantie op het voertuig zoals het wordt geleverd door de OEM (excl. echte slijtdelen), in het 2e en 3e jaar tot 300.000 km op aandrijflijn en 1 jaar op pech.; ITS service.

Optional

08311 Service-interval: verlengd

Go to DAF.com to configure your own perfect DAF.

002F7701BAAA - 202345C - 18-08-2023

CF 300

FA 4X2 Bakwagen, Low Deck

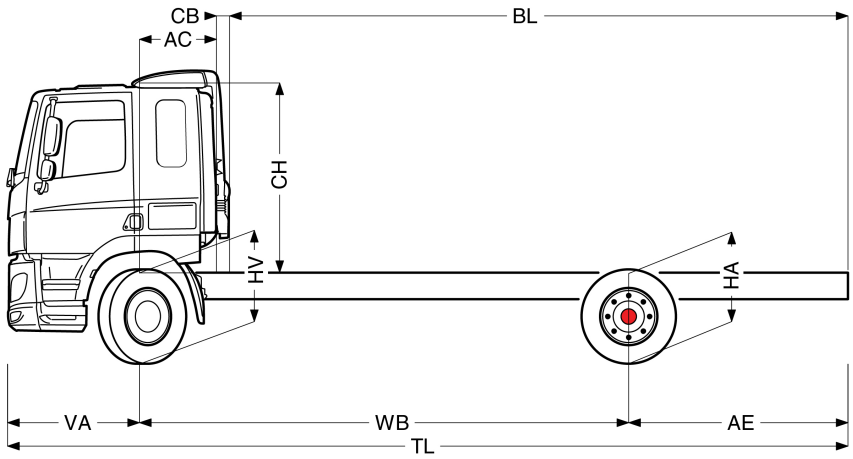

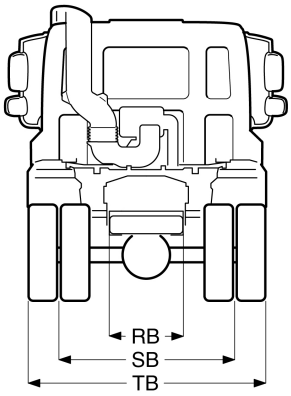

	Wheelbase - AE		Unladen weight[4]			Gross Carrying Capacity			Variable dimensions									
	WB	AE[5]	Front	Rear	Total	Front	Rear	Total	AC	CB[6]	CH[7]	BL[8]	BL	TL	HA[9]	HA[10]	TK [11]	TW[12]
SLEEPER CAB	4,90	2,35	4896	2128	7024	2604	9372	11976	0,82	0,16	1,99	5,71	5,71	8,62	0,88	0,88	16,34	17,74
	5,40	2,65	4942	2265	7208	2558	9235	11792	0,82	0,16	1,99	6,50	6,50	9,42	0,88	0,88	17,65	19,06
	5,70	2,85	4956	2320	7275	2544	9180	11725	0,82	0,16	1,99	6,97	6,97	9,92	0,88	0,88	18,43	19,85
	6,10	3,10	4979	2391	7370	2521	9109	11630	0,82	0,16	1,99	7,60	7,60	10,57	0,88	0,88	19,48	20,91
	WB	AE[5]	Front	Rear	Total	Front	Rear	Total	AC	CB[6]	CH[7]	BL[8]	BL	TL	HA[9]	HA[10]	TK [11]	TW[12]
SPACE CAB	4,90	2,35	5006	2130	7136	2494	9370	11864	0,82	0,16	2,67	5,79	5,79	8,62	0,88	0,88	16,34	17,74
	5,40	2,65	5053	2267	7320	2447	9233	11680	0,82	0,16	2,67	6,58	6,58	9,42	0,88	0,88	17,65	19,06
	5,70	2,85	5066	2321	7387	2434	9179	11613	0,82	0,16	2,67	7,06	7,06	9,92	0,88	0,88	18,43	19,85
	6,10	3,10	5090	2392	7482	2410	9108	11518	0,82	0,16	2,67	7,69	7,69	10,57	0,88	0,88	19,48	20,91

OTHER DIMENSIONS VA: 1,37 HV[13]: 0,89 HV[14]: 0,88 RB: 0,79 SB: 1,82 TB[15]: 2,46

1) GVM in overeenstemming met registratie documenten.
2) GCM in overeenstemming met registratie documenten.
3) Asbelasting bij standaardbandmaat.
4) Chassis en cabine gewicht met: standaard specificatie, 405 liter brandstof, 41 liter AdBlue® en chauffeur van 75 kg, tolerantie ± 3%. Het wijzigen van de specificatie kan grote gevolgen hebben voor het voertuiggewicht.
5) Andere AE-maten zijn voor de meeste WB beschikbaar. Pas de overhang aan de achterkant op de berekende opbouwlengte aan.
6) Getoonde CB maat is gebaseerd op standaard luchtinlaat en/of uitlaat.
7) Cabine hoogte tot bovenzijde gesloten dakluik.
8) Baklengte gebaseerd op gelijkmatig verdeelde belasting en standaard uitvoering.
9) Hoogte, in onbeladen toestand, ter plaatse van hart aangedreven as.
10) Hoogte, in beladen toestand, ter plaatse van hart aangedreven as.
11) TK = draaicirkel over de buitenzijde van de wielen
12) TW = draaicirkel over de bumper
13) Hoogte, in onbeladen toestand, ter plaatse van hart vooras(sen).
14) Hoogte, in beladen toestand, ter plaatse van hart vooras(sen).
15) TB is de totale breedte aan de achterzijde. (Bij onderste opstaptrede 255).

002F7701BAAA - 202345C - 18-08-2023

Depending on the vehicle configuration a specific option may not be possible. The availability and specification of this vehicle may differ per country. For further information please contact the DAF organisation. Pictures and technical illustrations are not binding in detail and can differ from the standard specification. Subject to modification without prior notice.