Specification sheet

CF 300

FT 4X2 Tracteur

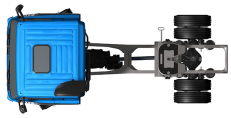

ENGINES
CF 300 MX-11 (220 kW / 299 CV)
CF 340 MX-11 (251 kW / 341 CV)

GVM[1)]	GCM[2)]
19000 kg	40000 kg
Max. front 8000 kg	
Max. rear 12000 kg	

002G7701AAAA - 202345C - 18-08-2023

DAF Trucks Belgique, www.daf.be

EXTÉRIEUR DE LA CABINE

Sleeper Cab avec pare-chocs en acier galvanisé, vitres teintées et lève-vitres électriques. Rétroviseurs principaux et rétroviseurs grand angle à chauffage électrique. Largeur de la cabine : 2 300 mm.; Feux de jour à LED; Rétroviseurs à réglage électrique; Antéviseur frontale.

Optional

01899 Cabine Courte
01137 Cabine Space Cab
01226 Suspension de cabine: pneumatique
01174 Visière pare-soleil externe verte translucide
00847 Avertisseurs pneumatiques, 1 jeu
09006 Avertisseurs pneumatiques, 2 jeux
08020 Phares DEL
09983 Feux de brouillard
09984 Feux de brouillard et phares de virage
06593 Projecteurs de toit Skylights
06628 Un gyrophare côté passager
06627 Un gyrophare côté conducteur
06629 Deux gyrophares

EQUIPEMENTS AÉRODYNAMIQUES

Optional

07840 Défl. de pav. réglable, large, pour Sleeper Cab
07841 Défl. de pav. réglable, large, pour Space Cab
06776 Déflecteur de pavillon réglable
04906 Déflecteurs latéraux
04146 Jupes latérales

COULEURS

Teinte cabine Brilliant White H3279; Rampe de phares et pare-chocs : Brilliant White; Couleur de châssis gris..

Optional

06485 Rampe de phares et pare-chocs : couleur cabine
09933 Rampe de phares et pare-chocs : Gris foncé

INTÉRIEUR CABINE

Garniture intérieure de cabine couleur Dark Sand; Décoration intérieure de la cabine Black Rock; Siège conducteur : Comfort Air; Siège passager : de base; Couchette inférieure, niveau normal; Réglage automatique température/air conditionné; Filtre à pollen; Trappe de pavillon aluminium, commande manuelle.

Optional

09271 Volant, cuir, couleur noir
07240 Volant gainé, cuir, Exclusive
07152 Garniture intérieure cabine couleur Exclusive
07592 Décoration intérieure de la cabine Argenta
07591 Décoration intérieure de la cabine Rustica
07733 Siège conducteur : Luxury Air
07736 Siège conducteur : Super Air
07737 Siège conducteur : Xtra Leather Air
07741 Siège passager : Comfort Air
07743 Siège passager : Luxury Air
07746 Siège passager : Super Air
07748 Siège passager : Xtra Leather Air
00967 Ceintures de sécurité rouges
02117 3ème siège passager
06539 Réfrigérateur
31364 Sans caractéristique : Matelas couchette inf.
06784 Matelas couchette inférieure Xtra Comfort
06676 Plafonnier à lampes PL dans cabine
06970 Climatisation cabine automatique

COMMUNICATION ET GESTION DE CONDUITE

Tachygraphe numérique, Stoneridge 1C version G2V2; Lim. vitesse 85km/h;90 km/h avec mode Eco désactif; Antennes : radio, 2 cellulaires, GNSS; Régulateur vitesse adaptatif avec FCW et AEBS-3.

Optional

09681 Préparation pour norme Maut
08450 Système luxe avec 6 haut-parleurs, sans radio
07117 Radio/lecteur USB, 2 haut-parleurs
06991 Régulateur de vitesse prédictif (PCC)
06992 Régulateur de vitesse prédictif Lite

SÛRETÉ ET SÉCURITÉ

Alerte de franchissement de ligne; Contrôle de stabilité du véhicule (VSC); Antidémarrage moteur de base.

Optional

08631 Airbag (chauffeur) et 2 prétens. ceint. sécurité
09828 Système de caméra frontale
09827 Système de caméra latérale
01725 Alarme de recul

SUSPENSION ET ESSIEUX

Charge sur essieu avant 8,00 t; Arrière : 13,00 t, suspension pneumatique, SR1344.

Optional

01769 Charge sur essieu avant 7,50 t
06257 Charge sur essieu avant 9,00 t
04647 Suspension avant pneumatique
04057 Essieu arrière, type HR1356
04588 Essieu arrière, type SR1347
01603 Suspension arrière parabolique
08191 Contrôle de la charge sur essieux

ROUES ET PNEUMATIQUES

Essieu(x) avant : 315/70R22.5; Essieu(x) arrière moteurs : 315/70R22.5; Jantes acier, gris argenté; Enjoliveurs de roues gris argenté.

Optional

16152 Marques et types de pneus

CHAÎNE CINÉMATIQUE

Moteur MX-11, moteur diesel 6 cylindres, 10,8 litres. Puissance 220 kW (299 CV) à 1675 tr/min. Couple maxi 1 350 Nm à 900 - 1 400 tr/min.; Valeurs d'émissions conformes à la norme Euro 6; Arrêt du ralenti moteur, 5 minutes; Boîte de vitesses automatique, TraXon, 12 rapports; Rapport de boîte 12,92-0,77; Rapport pont AR 4.11; ASR.

Optional

04393 Boîte de vitesses mécanique, 9 vitesses
04523 Boîte de vitesses mécanique, 16 vitesses

EQUIPEMENTS DE FREINAGE

Frein sur échappement; Cmde frein de stat. avec position de test; Freins à disque ventilé à l'avant et à l'arrière. Système pneumatique double circuit à commande électronique (EBS). Compresseur d'air à double cylindre avec sécheur chauffant et mode économique..

Optional

02715 Ralentisseur ZF Intarder
04901 Cylindres de frein à ressort sur essieu avant

002G7701 AAAA - 202345C - 18-08-2023

CHÂSSIS

Empatt. 3,80 m/porte-à-faux arr. 0,75 m; Hauteur longerons 260 mm; Agencement standard des composants châssis; Tuyau d'échappement horizontal, bas; Réservoir de carburant en alu. 430 l, H 620 mm; Réservoir pour AdBlue® 45 l, pare-boue gauche; Barre anti-encastrement AV; Passerelle avec marche; Garde-boue arrière; Dispositif anti-projections; Phare d'attelage, à LED.

Optional

08740 Espace libre entre les essieux avant et arrière
08915 Dégagement châssis côté droit, 1 400 mm
08916 Dégagement châssis côté droit, 1 600 mm
08917 Dégagement châssis côté droit, 1 800 mm
06406 Dégagement châssis côté droit, 2500 mm
06611 Tuyau d'échappement vertical, haut
08641 Réservoirs d'air en aluminium
07070 Porte-roue de secours côté gauche
07071 Porte-roue de secours côté droit
03624 Une cale de roue
06306 Deux cales de roues
03323 Feu arrière avec LED

EQUIPEMENTS D'ATTELAGE

Sellette d'attelage JOST type JSK42, fonte, hauteur 150 mm, avec plaque de montage de 40 mm. Diamètre du pivot de fusée 2 pouces.; Sellette d'attelage KA dimensions 670 mm; Branch. pneum. remorque de type 'palm'; Branch.élec. 24V remorque, 2x7 broches.

Optional

03178 Crochet de remorquage D = 4.3
04359 Rampes d'amenée
06731 Barre de protection de châssis

PRISE DE FORCE

Optional

16148 Types de PDF et positions

ALIMENTATION ÉLECTRIQUE 24 V

Alternateur 80 A, coffre batteries 2x 175 Ah..

Optional

06460 Alternateur 120 A
08775 Alternateur 150 A
01257 Batteries 2x 140 Ah
07671 2 batteries 210 Ah AGM de type C
06440 Batteries 2 x 230 Ah

PTC ET PTR

Poids du châssis, PTC technique 20 500 kg max.; Chaîne cinématique, PTR 40 000 kg max classe 3.

Optional

00200 Chaîne cinématique, PTR 38000 kg max classe 2

CONDITIONS D'UTILISATION

Prise d'air sur pavillon.

Optional

08400 Mode Silent
09961 Prise d'air cyclonique derrière la cabine

ASSISTANCE ET ENTRETIEN

Warranty Plus - Transmission comprend la garantie complète du véhicule pendant 1 an fournie par l'OEM (sauf pièces d'usure) et de la transmission pendant la deuxième et la troisième année jusqu'à 300 000 km et le dépannage pendant la première année.; Service ITS.

Optional

08311 Intervalle d'entretien espacé

Go to DAF.com to configure your own perfect DAF.

002G7701AAAA - 202345C - 18-08-2023

CF 300

FT 4X2 Tracteur

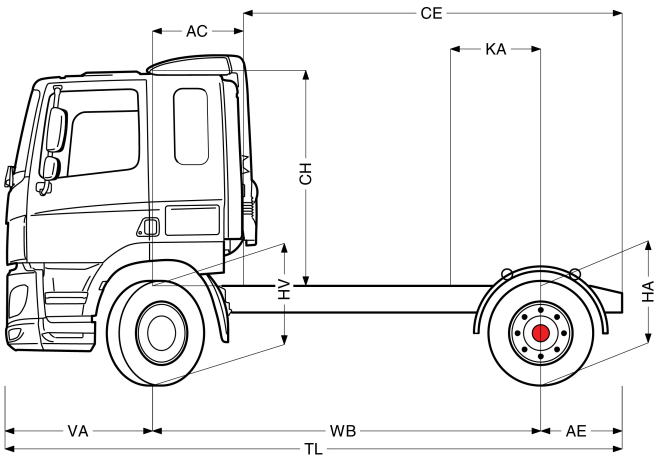

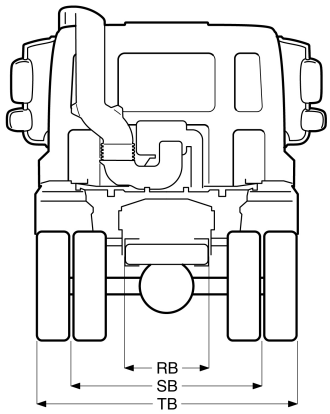

	Wheelbase - AE		Unladen weight[4]			Gross Carrying Capacity			Variable dimensions								
	WB	AE[5]	Front	Rear	Total	Front	Rear	Total	AC	CE	CH[6]	KA[7]	TL	HA[8]	HA[9]	TK [10]	TW[11]
DAY CAB	3,25	0,75	4855	1898	6754	3145	10102	12246	0,39	3,61	1,99	0,47	5,37	0,97	0,94	12,08	13,40
	3,60	0,75	4652	2121	6773	3348	9879	12227	0,39	3,96	1,99	0,47	5,72	0,97	0,94	12,98	14,32
	3,80	0,75	4656	2132	6788	3344	9868	12212	0,39	4,16	1,99	0,67	5,92	0,97	0,94	13,50	14,85
	4,00	0,75	4729	2208	6937	3271	9792	12063	0,39	4,36	1,99	0,67	6,12	0,97	0,95	14,01	15,37
	WB	AE[5]	Front	Rear	Total	Front	Rear	Total	AC	CE	CH[6]	KA[7]	TL	HA[8]	HA[9]	TK [10]	TW[11]
SLEEPER CAB	3,25	0,75	4892	1912	6803	3108	10088	12197	0,82	3,18	1,99	0,47	5,37	0,97	0,94	12,08	13,40
	3,60	0,75	4709	2098	6807	3291	9902	12193	0,82	3,53	1,99	0,47	5,72	0,97	0,94	12,98	14,32
	3,80	0,75	4717	2106	6823	3283	9894	12177	0,82	3,73	1,99	0,67	5,92	0,97	0,94	13,50	14,85
	4,00	0,75	4793	2179	6972	3207	9821	12028	0,82	3,93	1,99	0,67	6,12	0,97	0,94	14,01	15,37
	WB	AE[5]	Front	Rear	Total	Front	Rear	Total	AC	CE	CH[6]	KA[7]	TL	HA[8]	HA[9]	TK [10]	TW[11]
SPACE CAB	3,25	0,75	5002	1913	6915	2998	10087	12085	0,82	3,18	2,67	0,47	5,37	0,97	0,94	12,08	13,40
	3,60	0,75	4819	2100	6919	3181	9900	12081	0,82	3,53	2,67	0,47	5,72	0,97	0,94	12,98	14,32
	3,80	0,75	4827	2107	6935	3173	9893	12065	0,82	3,73	2,67	0,67	5,92	0,97	0,94	13,50	14,85
	4,00	0,75	4904	2180	7084	3096	9820	11916	0,82	3,93	2,67	0,67	6,12	0,97	0,94	14,01	15,37

OTHER DIMENSIONS	VA: 1,37 HV[12]: 0,97 HV[13]: 0,87 RB: 0,79 SB: 1,82 TB[14]: 2,48

1) PTC conforme aux documents d'inscription.
2) PTR conforme aux documents d'inscription.
3) Charge d'essieu pour taille standard des pneus.
4) Poids de châssis - cabine calculé avec les spécifications standards, 387 l de gazole, 41 l d'AdBlue® et un conducteur de 75 kg (tolérance de ± 3 %). Les changements de spécification peuvent avoir une incidence majeure sur le poids du véhicule.
5) D'autres dimensions AE sont disponibles pour la plupart des WB.
6) La hauteur de la cabine est mesurée du longeron à la trappe de pavillon fermée. Avec prise d'air sur le toit de la cabine ajouter : 0,14 m pour MX-11 ; 0,21 m pour MX-13).
7) Calculer la valeur KA spécifique du client à l'aide de TOPEC.
8) Hauteur sans charge au centre de l'essieu entraîné.
9) Hauteur en charge au centre de l'essieu entraîné.
10) R1 = cercle de braquage entre trottoirs.
11) R2 = cercle de braquage entre murs.
12) Hauteur sans charge au centre de l'essieu ou des essieux avant.
13) Hauteur en charge au centre de l'essieu ou des essieux avant.
14) TB est la largeur totale à l'arrière. (Au niveau de l'emmarchement inférieur 255).

002G7701AAAA - 202345C - 18-08-2023

Depending on the vehicle configuration a specific option may not be possible. The availability and specification of this vehicle may differ per country. For further information please contact the DAF organisation. Pictures and technical illustrations are not binding in detail and can differ from the standard specification. Subject to modification without prior notice.