Specification sheet

CF 300

FAG 6X2 Porteur

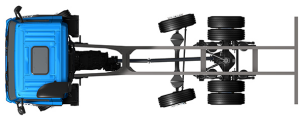

ENGINES
CF 300 MX-11 (220 kW / 299 CV)
CF 340 MX-11 (251 kW / 341 CV)

GVM[1)]	GCM[2)]
26000 kg	40000 kg
Max. front 8000 kg	
Max. rear 19400 kg	

002F7761GAAA - 202345C - 18-08-2023

DAF Trucks Belgique, www.daf.be

EXTÉRIEUR DE LA CABINE

Day Cab avec pare-chocs en acier galvanisé, vitres teintées et lève-vitres électriques. Rétroviseurs principaux et rétroviseurs grand angle à chauffage électrique. Largeur de la cabine : 2 300 mm.; Feux de jour à LED; Rétroviseurs à réglage électrique; Antéviseur frontale.

Optional

02106 Cabine Couchette
01137 Cabine Space Cab
01226 Suspension de cabine: pneumatique
01174 Visière pare-soleil externe verte translucide
00847 Avertisseurs pneumatiques, 1 jeu
09006 Avertisseurs pneumatiques, 2 jeux
08020 Phares DEL
09983 Feux de brouillard
09984 Feux de brouillard et phares de virage
06593 Projecteurs de toit Skylights
06628 Un gyrophare côté passager
06627 Un gyrophare côté conducteur
06629 Deux gyrophares

EQUIPEMENTS AÉRODYNAMIQUES

Optional

06776 Déflecteur de pavillon réglable
04906 Déflecteurs latéraux

COULEURS

Teinte cabine Brilliant White H3279; Rampe de phares et pare-chocs : Brilliant White; Couleur de châssis gris..

Optional

06485 Rampe de phares et pare-chocs : couleur cabine
09933 Rampe de phares et pare-chocs : Gris foncé

INTÉRIEUR CABINE

Garniture intérieure de cabine couleur Dark Sand; Décoration intérieure de la cabine Black Rock; Siège conducteur : Comfort Air; Siège passager : de base; Réglage automatique température/air conditionné; Filtre à pollen; Trappe de pavillon verre, commande manuelle.

Optional

09271 Volant, cuir, couleur noir
07240 Volant gainé, cuir, Exclusive
07152 Garniture intérieure cabine couleur Exclusive
07592 Décoration intérieure de la cabine Argenta
07591 Décoration intérieure de la cabine Rustica
07733 Siège conducteur : Luxury Air
07736 Siège conducteur : Super Air
07737 Siège conducteur : Xtra Leather Air
07741 Siège passager : Comfort Air
07743 Siège passager : Luxury Air
07746 Siège passager : Super Air
07748 Siège passager : Xtra Leather Air
00967 Ceintures de sécurité rouges
02117 3ème siège passager
06539 Réfrigérateur
06783 Matelas en mousse de couchette inférieure
06784 Matelas couchette inférieure Xtra Comfort
06676 Plafonnier à lampes PL dans cabine
06970 Climatisation cabine automatique

COMMUNICATION ET GESTION DE CONDUITE

Tachygraphe numérique, Stoneridge 1C version G2V2; Lim. vitesse 85km/h;90 km/h avec mode Eco désactif; Antennes : radio, 2 cellulaires, GNSS; Régulateur vitesse adaptatif avec FCW et AEBS-3.

Optional

09681 Préparation pour norme Maut
08450 Système luxe avec 6 haut-parleurs, sans radio
07117 Radio/lecteur USB, 2 haut-parleurs
06991 Régulateur de vitesse prédictif (PCC)
06992 Régulateur de vitesse prédictif Lite

SÛRETÉ ET SÉCURITÉ

Alerte de franchissement de ligne; Contrôle de stabilité du véhicule (VSC); Antidémarrage moteur de base.

Optional

08631 Airbag (chauffeur) et 2 prétens. ceint. sécurité
09828 Système de caméra frontale
09827 Système de caméra latérale
01725 Alarme de recul

SUSPENSION ET ESSIEUX

Charge sur essieu avant 8,00 t; Arrière : 12,05 + 7,45 t, pneumatique, SR1344.

Optional

06257 Charge sur essieu avant 9,00 t
04057 Essieu arrière, type HR1356
04588 Essieu arrière, type SR1347
00751 Charge sur essieu arrière de 11,50 + 7,50 t
08191 Contrôle de la charge sur essieux

ROUES ET PNEUMATIQUES

Essieu(x) avant : 315/70R22.5; Second essieu antérieur ou avant : 315/70R22.5; Essieu(x) arrière moteurs : 315/70R22.5; Jantes acier, gris argenté; Enjoliveurs de roues gris argenté.

Optional

16152 Marques et types de pneus

CHAÎNE CINÉMATIQUE

Moteur MX-11, moteur diesel 6 cylindres, 10,8 litres. Puissance 220 kW (299 CV) à 1675 tr/min. Couple maxi 1 350 Nm à 900 - 1 400 tr/min.; Valeurs d'émissions conformes à la norme Euro 6; Arrêt du ralenti moteur, 5 minutes; Boîte de vitesses automatique, TraXon, 12 rapports; Rapport de boîte 12,92-0,77; Rapport pont AR 4.11.

Optional

04393 Boîte de vitesses mécanique, 9 vitesses
04523 Boîte de vitesses mécanique, 16 vitesses
09889 Boîte de vitesses auto., 6 rapports

EQUIPEMENTS DE FREINAGE

Freins à disque ventilé à l'avant et à l'arrière. Système pneumatique double circuit à commande électronique (EBS). Compresseur d'air à double cylindre avec sécheur chauffant et mode économique..

Optional

09921 MX Engine Brake
02715 Ralentisseur ZF Intarder
04901 Cylindres de frein à ressort sur essieu avant

CHÂSSIS

Empattement 5,90 m / porte-à-faux arrière 2,80 m; Hauteur longerons 310 mm; Agencement standard des composants châssis; Tuyau d'échappement horizontal, bas; Réservoir de carburant en alu. 545 l dr., H 620 mm; Réservoir pour AdBlue® 45 l, côté droit du châssis; Barre anti-encastrement AV; Dispositif anti-projections.

002F7761GAAA - 202345C - 18-08-2023

Optional

06611 Tuyau d'échappement vertical, haut

03323 Feu arrière avec LED

EQUIPEMENTS D'ATTELAGE

Traverse de valeur D = 13,7.

Optional

07033 Accouplement de remorque D=13,7

07034 Accouplement de remorque D=20,0

08026 Accouplement de remorque Rockinger D=13,0

08027 Accouplement de remorque Rockinger D=20,0

04624 Traverse de fermeture

07032 Traverse de valeur D = 20

SUPERSTRUCTURES ET PRÉPARATIONS CARROSSERIE

Connecteur équip. aux., avant de la cabine.

PRISE DE FORCE

Optional

16148 Types de PDF et positions

ALIMENTATION ÉLECTRIQUE 24 V

Alternateur 80 A, coffre batteries 2x 140 Ah..

Optional

06460 Alternateur 120 A

08775 Alternateur 150 A

08797 Batteries 2x 175 Ah

07671 2 batteries 210 Ah AGM de type C

06440 Batteries 2 x 230 Ah

PTC ET PTR

Poids du châssis, PTC technique 27 000 kg max.; Chaîne cinématique, PTR 40 000 kg max classe 3.

Optional

04330 Chaîne cinématique, PTR 27 000 kg max classe 2

00710 Chaîne cinématique, PTR 28 000 kg max classe 3

00200 Chaîne cinématique, PTR 38000 kg max classe 2

CONDITIONS D'UTILISATION

Prise d'air sur pavillon.

Optional

08400 Mode Silent

09961 Prise d'air cyclonique derrière la cabine

ASSISTANCE ET ENTRETIEN

Warranty Plus - Transmission comprend la garantie complète du véhicule pendant 1 an fournie par l'OEM (sauf pièces d'usure) et de la transmission pendant la deuxième et la troisième année jusqu'à 200 000 km et le dépannage pendant la première année.; Service ITS.

Optional

08311 Intervalle d'entretien espacé

Go to DAF.com to configure your own perfect DAF.

002F7761GAAA - 202345C - 18-08-2023

CF 300

FAG 6X2 Porteur

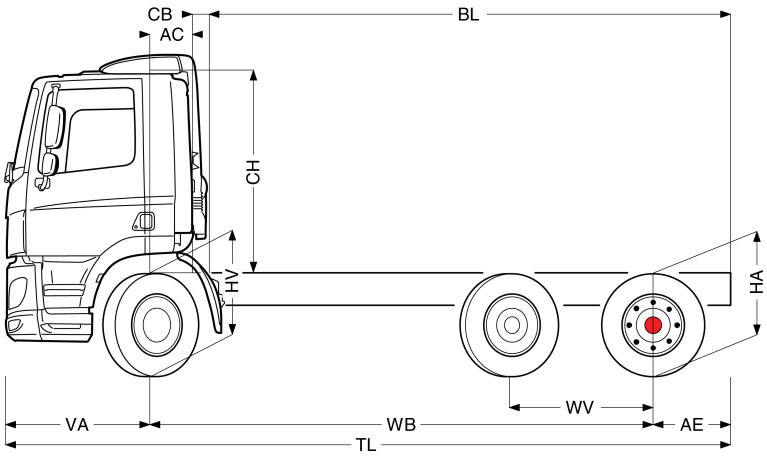

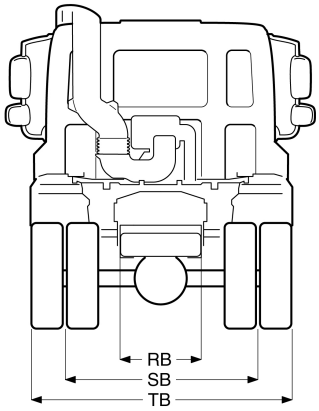

	Wheelbase - AE		Unladen weight[4]			Gross Carrying Capacity			Variable dimensions									
	WB	AE[5]	Front	Rear	Total	Front	Rear	Total	AC	CB[6]	CH[7]	BL[8]	BL	TL	HA[9]	HA[10]	TK [11]	TW[12]
DAY CAB	4,30	1,60	4982	2876	7858	3018	16524	18142	0,39	0,18	1,94	5,23	5,44	7,27	1,02	0,99	16,22	17,47
	4,80	2,00	5047	2974	8021	2953	16426	17979	0,39	0,18	1,94	6,09	6,32	8,17	1,02	0,99	17,66	18,94
	5,35	2,40	5081	3085	8165	2919	16315	17835	0,39	0,18	1,94	7,03	7,29	9,12	1,02	0,99	19,26	20,55
	5,90	2,80	5172	3255	8427	2828	16145	17573	0,39	0,18	1,94	7,99	8,28	10,07	1,02	0,99	20,86	22,16
	WB	AE[5]	Front	Rear	Total	Front	Rear	Total	AC	CB[6]	CH[7]	BL[8]	BL	TL	HA[9]	HA[10]	TK [11]	TW[12]
SLEEPER CAB	4,30	1,60	5027	2889	7916	2973	16511	18084	0,82	0,16	1,94	4,42	4,64	7,27	1,02	0,99	16,22	17,47
	4,80	2,00	5094	2986	8079	2906	16414	17921	0,82	0,16	1,94	5,29	5,52	8,17	1,02	0,99	17,66	18,94
	5,35	2,40	5128	3096	8224	2872	16304	17776	0,82	0,16	1,94	6,22	6,49	9,12	1,02	0,99	19,26	20,55
	5,90	2,80	5221	3265	8486	2779	16135	17514	0,82	0,16	1,94	7,19	7,48	10,07	1,02	0,99	20,86	22,16
	WB	AE[5]	Front	Rear	Total	Front	Rear	Total	AC	CB[6]	CH[7]	BL[8]	BL	TL	HA[9]	HA[10]	TK [11]	TW[12]
SPACE CAB	4,30	1,60	5138	2891	8029	2862	16509	17971	0,82	0,16	2,62	4,46	4,67	7,27	1,02	0,99	16,22	17,47
	4,80	2,00	5204	2987	8191	2796	16413	17809	0,82	0,16	2,62	5,32	5,57	8,17	1,02	0,99	17,66	18,94
	5,35	2,40	5239	3097	8336	2761	16303	17664	0,82	0,16	2,62	6,28	6,55	9,12	1,02	0,99	19,26	20,55
	5,90	2,80	5332	3266	8598	2668	16134	17402	0,82	0,16	2,62	7,25	7,54	10,07	1,02	0,99	20,86	22,16

OTHER DIMENSIONS	VA: 1,37 WV: 1,37 HV[13]: 1,02 HV[14]: 0,95 RB: 0,79 SB: 1,82 TB[15]: 2,48

1) PTC conforme aux documents d'inscription.
2) PTR conforme aux documents d'inscription.
3) Charge d'essieu pour taille standard des pneus.
4) Poids de châssis - cabine calculé avec les spécifications standards, 491 l de gazole, 41 l d'AdBlue® et un conducteur de 75 kg (tolérance de ± 3 %). Les changements de spécification peuvent avoir une incidence majeure sur le poids du véhicule.
5) D'autres dimensions AE sont disponibles pour la plupart des WB. Modifier le porte-à-faux arrière à la longueur calculée.
6) CB fourni basé sur une prise d'air et/ou échappement.
7) La hauteur de la cabine est mesurée du longeron à la trappe de pavillon fermée. Avec prise d'air sur le toit de la cabine ajouter : 0,14 m pour MX-11 ; 0,21 m pour MX-13).
8) Calculer la longueur de carrosserie spécifique du client à l'aide de TOPEC. La longueur de carrosserie fournie est basée sur une charge également distribuée et sur un véhicule chargé jusqu'à la capacité maximale de l'essieu.
9) Hauteur sans charge au centre de l'essieu entraîné (essieu antérieur abaissé).
10) Hauteur en charge au centre de l'essieu entraîné.
11) R1 = cercle de braquage entre trottoirs.
12) R2 = cercle de braquage entre murs.
13) Hauteur sans charge au centre de l'essieu ou des essieux avant.
14) Hauteur en charge au centre de l'essieu ou des essieux avant.
15) TB est la largeur totale à l'arrière. (Au niveau de l'emmarchement inférieur 255).

002F7761GAAA - 202345C - 18-08-2023

Depending on the vehicle configuration a specific option may not be possible. The availability and specification of this vehicle may differ per country. For further information please contact the DAF organisation. Pictures and technical illustrations are not binding in detail and can differ from the standard specification. Subject to modification without prior notice.