Specification sheet

XD 300

FA 4X2 Porteur, Low Deck

ENGINES
XD NewGen 300 MX-11 (220 kW / 299 CV)
XD NewGen 340 MX-11 (251 kW / 341 CV)
XD NewGen 370 MX-11 (270 kW / 367 CV)
XD NewGen 410 MX-11 (300 kW / 408 CV)
XD NewGen 450 MX-11 (330 kW / 449 CV)

GVM[1)]	GCM[2)]
18200 kg	38000 kg
Max. front 6700 kg	
Max. rear 11500 kg	

002F0101BAAA - 202345C - 18-08-2023

DAF Trucks Belgique, www.daf.be

GROUPES D'OPTIONS (PACKS)

Optional

17448 Safety Pack NGD
10278 Efficiency Plus Pack XD
17595 Executive Pack XD/XF

EXTÉRIEUR DE LA CABINE

Day Cab de luxe offrant un aérodynamisme inégalé pour une conduite économe en carburant et de faibles émissions de CO2. Le grand écran avant profond et incurvé sur les côtés associé aux grandes vitres latérales offre au conducteur une visibilité directe inégalée pour améliorer la sécurité sur la route. Longueur de cabine : 2030 mm ; largeur de cabine : 2 500 mm. Nombre de marches d'accès à la cabine : 2.; Suspension de cabine: mécanique; Phares LED; DAF Corner View.

Optional

07018 Sleeper Cab
06244 Sleeper High Cab
02952 Exécution avant du châssis : plaque inf. aéro
07586 Exécution avant du châssis : robuste
01226 Suspension de cabine: pneumatique
03358 Pare-soleil extérieur
03922 Phares antibrouillard avant
00936 Éclairage LED aux sur pavillon cabine, préparé
01836 Skylights à LED
00949 Skylights à LED ; aux. Éclair. LED sr pav cab prép
01925 Deux phares attelage LED pr paroi arrière cabine
01891 Gyrophares à l'avant de la cabine, préparés
06629 Deux gyrophares
03232 Pare-brise avant avec film solaire
03317 Vitre arrière : double vitrage
07343 Vitre latérale de porte passager
01362 DAF Digital Vision System

EQUIPEMENTS AÉRODYNAMIQUES

Optional

00008 Défl. pavillon régl. court pour Sleeper High Cab
00124 Défl. pav. régl. lg mil. > 4m(!) Sleeper High Cab
01538 Défl. pav. régl. lg bas haut > 4m(!) Sleeper High
00082 Déflecteur de pavillon réglable pour Day Cab
00097 Déflecteur de pavillon réglable pour Sleeper Cab
00020 Défl. pav. régl. lg bas pour Sleeper High Cab
02662 Défl. pav. régl. lg mil. pour Sleeper High Cab

COULEURS

Couleur de la cabine Chrystal White E1980; Couleur de châssis gris.; Couleur du pare-chocs : Crystal White.

INTÉRIEUR CABINE

Couleur de garniture intérieure cabine : Luxury; Finition du tableau de bord : Vision; Décoration intérieure de la cabine : Hexagon; Siège conducteur : Comfort Air; Siège pass. : cinéma avec revêtement tissu; Pas de planche de tableau de bord; Compartiment de rangement au centre; Réglage automatique température/air conditionné; Sans réchauffeur auxiliaire.

Optional

02354 Volant avec surpiqures argent
02355 Volant, cuir
02353 Décoration intérieure de la cabine : Argenta
02350 Décoration intérieure de la cabine : Natura
07733 Siège conducteur : Luxury Air
07736 Siège conducteur : Super Air
07737 Siège conducteur : Xtra Leather Air
09541 Accoudoir siège conducteur
01740 Accoudoir sur les deux côtés du siège chauffeur
02117 3ème siège passager
02837 Planche de tableau de bord
03948 Tiroir simple
03954 Réfrigérateur
02838 Matelas en mousse pour couchette inférieure
02854 Matelas Xtra Comfort pour couchette inférieure
01775 Matelas Xtra Comfort, surmatelas couchette inf.
06970 Climatisation cabine automatique

COMMUNICATION ET GESTION DE CONDUITE

DAF Connect; Tachygraphe numérique, Stoneridge 1C version G2V2; Lim. vitesse 85km/h;90 km/h avec mode Eco désactif; DAF Infotainment Luxury avec haut-parleurs Luxury; Régulateur vitesse adaptatif avec FCW et AEBS-3.

Optional

09681 Préparation pour norme Maut
06211 DAF Infotainment System avec radio FM/DAB/DAB+
03470 DAF Infotainment System : Exclusive, préparé
01915 DAF Infotainment System : Luxury Plus
06991 Régulateur de vitesse prédictif (PCC)
06992 Régulateur de vitesse prédictif Lite

SÛRETÉ ET SÉCURITÉ

Alerte de franchissement de ligne; Contrôle de stabilité du véhicule (VSC); Antidémarrage moteur de base; Pas d'ensembles CE-ADR; DAF Side & Turn Assist.

Optional

08631 Airbag (chauffeur) et 2 prétens. ceint. sécurité
00795 Normes de sécurité CE-ADR

SUSPENSION ET ESSIEUX

Avant : 8,00 t, pneumatique, 161 N; Pont AR: 11,50 t; Arrière : suspension pneumatique, SR1344; Sans dispositif de relevage d'essieu.

Optional

04588 Essieu arrière, type SR1347
08191 Contrôle de la charge sur essieux

ROUES ET PNEUMATIQUES

Essieu(x) arrière moteurs : 295/60R22.5; F1,295/60R22.5GO FMAXS2 150/147 K Steering BCA; R1,295/60R22.5GO FMXDA 150/147 K Traction CBA 3P.

Optional

16152 Marques et types de pneus

002F0101BAAA - 202345C - 18-08-2023

CHAÎNE CINÉMATIQUE

Moteur MX-11, moteur diesel 6 cylindres, 10,8 litres. Puissance 220 kW (299 CV) à 1600 tr/min. Couple maxi 1450 Nm à 900 - 1400 tr/min.; Valeurs d'émissions conformes à la norme Euro 6; Carburant Eco; TraXon 12 vit 12TX1810 surmult, 12,92-0,77; Rapport de boîte 12,92-0,77; Rapport pont AR 2.64.

Optional

07110 Performances Eco
02313 Boîte de vitesses (prise directe)
01514 Urge-to-move
07101 Transport standard, version Lite
09637 Transport de liquides
08371 Ensemble routier long (LCV)
09638 Applications tout-terrain
01498 Applications tout-terrain avec fonction Rock-free
02843 Blocage de différentiel mécanique

EQUIPEMENTS DE FREINAGE

Frein sur échappement; Freins à disque ventilé à l'avant et à l'arrière. Système pneumatique double circuit à commande électronique (EBS)..

Optional

09921 MX Engine Brake
02715 Ralentisseur ZF Intarder
01572 Cde de frein de stationnement électropneumatique
01497 Commande frein de stat. pneum. avec avert. verbal

CHÂSSIS

Empattement 4,90 m / porte-à-faux arrière 2,35 m; Hauteur longerons 260 mm; Agencement standard des composants châssis; Rés carburant alu 450 l G, hauteur 505 mm; Réservoir AdBlue® 45 l, côté gauche du châssis; Barre anti-encastrement AV; Dispositif anti-projections.

Optional

16157 Réservoirs de carburant, matériaux et hauteurs
07071 Porte-roue de secours côté droit
03323 Feu arrière avec LED

EQUIPEMENTS D'ATTELAGE

Traverse de fermeture.

Optional

07033 Accouplement de remorque D=13,7
07034 Accouplement de remorque D=20,0
08026 Accouplement de remorque Rockinger D=13,0
08027 Accouplement de remorque Rockinger D=20,0
04659 Câble remorque EBS

SUPERSTRUCTURES ET PRÉPARATIONS CARROSSERIE

Connecteur(s) châssis pour équip. auxiliaires.

Optional

09421 Câblage de réserve supplémentaire
08121 Application hayon élévateur

PRISE DE FORCE

Optional

16148 Types de PDF et positions

ALIMENTATION ÉLECTRIQUE 24 V

Alternateur 110 A, batteries 2x140 Ah..

Optional

04492 Alternateur 130 A
08775 Alternateur 150 A
08797 Batteries 2x 175 Ah
07671 2 batteries 210 Ah AGM de type C
06440 Batteries 2 x 230 Ah

PTC ET PTR

Poids du châssis, PTC technique19 500 kg max.; Chaîne cinématique, PTR 38000 kg max classe 2.

CONDITIONS D'UTILISATION

Prise d'air avant.

Optional

08400 Mode Silent
02260 Isolation de cabine supplémentaire
03648 Prise d'air haute, avec préfiltre cyclone
06614 Protection anti-projection de poussière

ASSISTANCE ET ENTRETIEN

Warranty Plus - Transmission comprend la garantie complète du véhicule pendant 1 an fournie par l'OEM (sauf pièces d'usure) et de la transmission pendant la deuxième et la troisième année jusqu'à 500 000 km et le dépannage pendant la première année.; Service ITS.

Optional

08311 Intervalle d'entretien espacé

LIVRAISON DU VÉHICULE

Trousse à outils minimum.

Optional

07569 Cric de levage

Go to DAF.com to configure your own perfect DAF.

002F0101BAAA - 202345C - 18-08-2023

XD 300

FA 4X2 Porteur, Low Deck

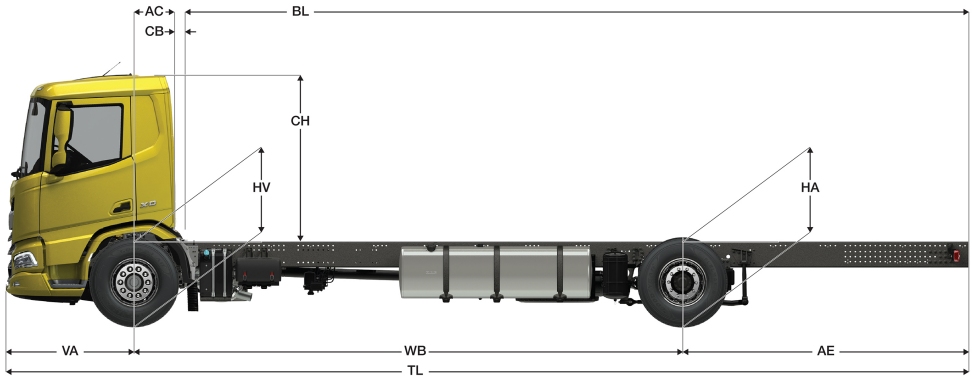

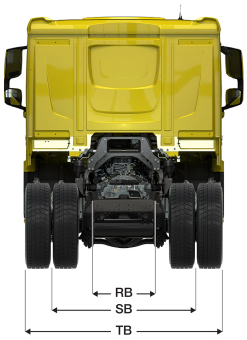

	Wheelbase - AE		Unladen weight[4]			Gross Carrying Capacity			Variable dimensions									
	WB	AE[5]	Front	Rear	Total	Front	Rear	Total	AC	CB[6]	CH[7]	BL[8]	BL	TL	HA[9]	HA[10]	TK [11]	TW[12]
DAY CAB	4,90	2,35	4853	2082	6936	1847	9418	11264	0,50	0,07	2,06	7,06	7,06	8,78	0,88	0,88	16,34	17,78
	5,40	2,65	4895	2223	7118	1805	9277	11082	0,50	0,07	2,06	7,91	7,91	9,58	0,88	0,88	17,65	19,10
	5,70	2,85	4901	2277	7177	1799	9223	11023	0,50	0,07	2,06	8,40	8,40	10,08	0,88	0,88	18,43	19,89
	6,10	3,10	4902	2339	7241	1798	9161	10959	0,50	0,07	2,06	9,07	9,07	10,73	0,88	0,88	19,48	20,95
	WB	AE[5]	Front	Rear	Total	Front	Rear	Total	AC	CB[6]	CH[7]	BL[8]	BL	TL	HA[9]	HA[10]	TK [11]	TW[12]
SLEEPER CAB	4,90	2,35	4956	2084	7039	1744	9416	11161	0,83	0,07	2,06	6,47	6,47	8,78	0,88	0,88	16,34	17,77
	5,40	2,65	4998	2224	7222	1702	9276	10978	0,83	0,07	2,06	7,33	7,33	9,58	0,88	0,88	17,64	19,10
	5,70	2,85	5004	2277	7281	1696	9223	10919	0,83	0,07	2,06	7,84	7,84	10,08	0,88	0,88	18,43	19,89
	6,10	3,10	5005	2340	7345	1695	9160	10855	0,83	0,07	2,06	8,51	8,51	10,73	0,88	0,88	19,48	20,95
	WB	AE[5]	Front	Rear	Total	Front	Rear	Total	AC	CB[6]	CH[7]	BL[8]	BL	TL	HA[9]	HA[10]	TK [11]	TW[12]
SLEEPER HIGH CAB	4,90	2,35	4986	2083	7069	1714	9417	11131	0,83	0,07	2,54	6,50	6,50	8,78	0,88	0,88	16,34	17,77
	5,40	2,65	5028	2224	7251	1672	9276	10949	0,83	0,07	2,54	7,36	7,36	9,58	0,88	0,88	17,64	19,10
	5,70	2,85	5034	2277	7311	1666	9223	10889	0,83	0,07	2,54	7,86	7,86	10,08	0,88	0,88	18,43	19,89
	6,10	3,10	5035	2339	7375	1665	9161	10825	0,83	0,07	2,54	8,52	8,52	10,73	0,88	0,88	19,48	20,95

OTHER DIMENSIONS	VA: 1,53 HV[13]: 0,88 HV[14]: 0,87 RB: 0,79 SB: 1,82 TB[15]: 2,46

1) PTC conforme aux documents d'inscription.
2) PTR conforme aux documents d'inscription.
3) Charge d'essieu pour taille standard des pneus.
4) Poids de châssis - cabine calculé avec les spécifications standards, 405 l de gazole, 41 l d'AdBlue® et un conducteur de 75 kg (tolérance de ± 3 %). Les changements de spécification peuvent avoir une incidence majeure sur le poids du véhicule.
5) D'autres dimensions AE sont disponibles pour la plupart des WB. Modifier le porte-à-faux arrière à la longueur calculée.
6) CB fourni basé sur une prise d'air et/ou échappement.
7) Hauteur de cabine mesurée de l'élément du châssis au toit ouvrant de la cabine en position fermée.
8) Calculer la longueur de carrosserie spécifique du client à l'aide de TOPEC. La longueur de carrosserie fournie est basée sur une charge également distribuée et sur un véhicule chargé jusqu'à la capacité maximale de l'essieu.
9) Hauteur sans charge au centre de l'essieu entraîné.
10) Hauteur en charge au centre de l'essieu entraîné.
11) R1 = cercle de braquage entre trottoirs.
12) R2 = cercle de braquage entre murs.
13) Hauteur sans charge au centre de l'essieu ou des essieux avant.
14) Hauteur en charge au centre de l'essieu ou des essieux avant.
15) TB est la largeur totale à l'arrière. (Au centre de l'essieu avant 255).

002F0101BAAA - 202345C - 18-08-2023

Depending on the vehicle configuration a specific option may not be possible. The availability and specification of this vehicle may differ per country. For further information please contact the DAF organisation. Pictures and technical illustrations are not binding in detail and can differ from the standard specification. Subject to modification without prior notice.