Cabines van de CF-serie

Exterieur

De cabine voor distributietransport

De voorzijde van de cabine is het visitekaartje van het voertuig en de eigenaar. Het meest opvallend is de indrukwekkende grille met brede horizontale koelopeningen en een bovendeel van geborsteld aluminium met een DAF-logo met verchroomde randen. Boven de voorruit is veel ruimte voor de bedrijfsnaam en het logo van de eigenaar. Het moderne uiterlijk van de cabine wordt onderstreept door de afgeronde hoeken van de cabine, fraai vormgegeven koplampen, optioneel met LED-technologie, en een stalen voorbumper. De aantrekkelijke zilveren accenten onder de luchtspleten in de grille, de luchtopening in de bumper en de nieuwe optionele zonnekap completeren het elegante uiterlijk van de cabine.

De afgeschuinde vorm van de cabine is behouden voor optimale manoeuvreerbaarheid bij beperkte ruimte en gemakkelijk rijden in druk verkeer. Er zijn diverse cabine-uitvoeringen leverbaar zodat de CF-voertuigen specifiek op de toepassing kunnen worden aangepast.

De volledige breedte over de spatschermen van 2,50 m zorgt ervoor dat de aerodynamische afstemming met de opbouw of oplegger optimaal is.

Door de grote opstaptreden en handgrepen kan de voorruit gemakkelijk en veilig worden gereinigd. Met de standaard aanwezige telescopische ruitenwisser en ontdooispray kan deze reiniging zelfs vanaf de grond worden uitgevoerd.

Aerodynamica

Er zijn windgeleidings-accessoires, zoals verstelbare dakspoilers, fenders en side-skirts beschikbaar om de aerodynamische eigenschappen te verbeteren en dus bij te dragen aan een lager brandstofverbruik. Het netto resultaat betekent meer inkomsten per gereden kilometer. Deze accessoires dragen tevens bij aan het algehele uiterlijk van het voertuig en daarmee aan een positief imago van de ondernemer.

Alle cabinevarianten zijn voorzien van hoekspoilers met luchtgeleiders om de luchtstroom langs de cabinezijkanten te geleiden ter voorkoming van vervuiling van de portiergrepen en de zijruiten.

Cabines van de CF-serie

Afmetingen

Day Cab

MX-11

MX-13

Sleeper Cab

MX-11

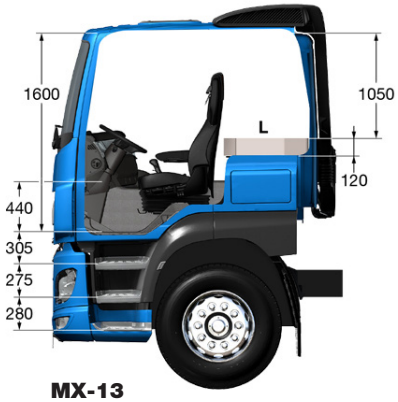

MX-13

Space Cab

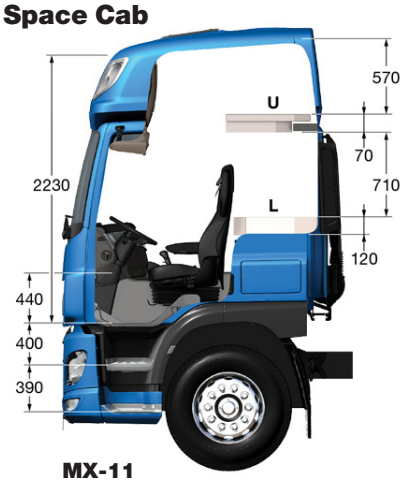

MX-11

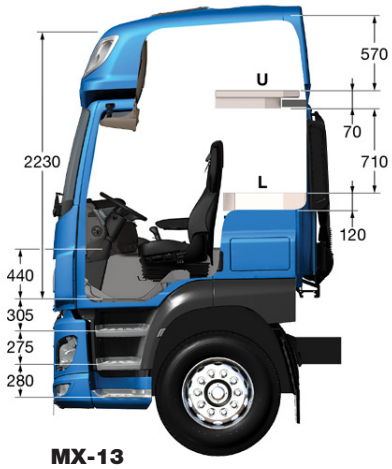

MX-13

Cabines van de CF-serie

Interieur

Het goede behouden, nieuwe zaken toevoegen

Hoewel de basisvorm van de CF-cabines behouden bleef, werden er veel wijzigingen doorgevoerd om het cabine-interieur in zijn geheel flink op te waarderen. Het resultaat is een stijlvol, uitnodigend interieur, dat elke chauffeur onmiddellijk zal bevallen.

Interieurafwerking

Een volledig nieuwe interieurafwerking met nieuwe materialen, nieuwe kleurschema's en uitstekend vakmanschap geven de CF-cabine een frisse, moderne uitstraling. In de middenconsole van het dashboard trekt een state-of-the-art schakelaar voor interieurverlichting met geïntegreerde dimfunctie onmiddellijk de aandacht. Deze past perfect bij de professionele uitstraling van de cabine.

Rijden

Het dashboard is uitgerust met uitwisselbare schakelaars en nieuwe fonts en een vernieuwde vormgeving van het instrumentenpaneel. Nieuwe tachograaftellers voor de resterende rij- en rusttijden zijn standaard, net als de zilveren accenten in het stuurwiel. De brandstofzuinige rij-instellingen zijn verbeterd en een compleet nieuw systeem voor verwarming, ventilatie en airconditioning met optionele restwarmtefunctie en een gemakkelijk te bedienen regeleenheid is geïntroduceerd voor nog meer rijcomfort, brandstofbesparing en veiligheid. De restwarmtefunctie gebruikt de 'restwarmte' in de motorkoelvloeistof om de cabine max. 1 uur te verwarmen. Deze functie is bedoeld om tijdens korte stops een behaaglijke temperatuur in de cabine te handhaven.

Pedalen

De CF-cabine is uitgerust met hangende pedalen voor de koppeling (indien van toepassing), de bedrijfsrem en de gasbediening. Het koppelingspedaal is dicht bij de cabinevloer geplaatst voor een optimale controle bij wegrijden. De andere twee pedalen zijn zodanig geplaatst dat er eenvoudig tussen het gas- en rempedaal kan worden gewisseld en omgekeerd. Een extra voordeel is dat deze ruimte gemakkelijk kan worden gereinigd.

Cabines van de CF-serie

Specificaties

	Day Cab	Sleeper Cab	Space Cab
Cabinevering:			
Mechanisch	●	●	●
Lucht	○	○	○
Verlichting:			
LED-dagverlichting	●	●	●
LED-koplampen	○	○	○
Mistlampen en bochtverlichting	○	○	○
Skylights	-	-	○
Cabine-interieur:			
Interieurafwerking Dark Sand of Exclusive	○*	○*	○*
Decoratie interieur Black Rock, Argenta of Rustica	○*	○*	○*
Driver Performance Assistant (DPA)	●	●	●
Chauffeursstoel	Comfort Air*	Comfort Air*	Comfort Air*
Bijrijdersstoel	Basis*	Basis*	Basis*
Derde stoel	○	-	-
Opbergruimte op de motortunnel	●	-	-
Koellade	-	○	○
Onderbed - Xtra Comfort-matras	-	○	○
Airconditioning	●	●	●
Klimaatregeling in de cabine	○	○	○
Restwarmte	○	○	○
Automatische temperatuurregeling	○*	○*	○*
Lederen stuurwiel	○	○	○
Standverwarming/timer	○	○	○
Dakluik	●*	●*	●*
Truck Navigation Radio (TNR)	○	○	○
Cabine-exterieur:			
Elektrisch verstelbare en verwarmde hoofdspiegels	●	●	●
Zonnekap	○	○	○
Onderste deel van cabine in cabinekleur	○	○	○
Spiegelkappen in cabinekleur	○	○	○

** = alleen MX-11
* = meer varianten beschikbaar
● = basis
○ = optioneel
- = niet van toepassing

Afhankelijk van de voertuigconfiguratie is een bepaalde optie eventueel niet mogelijk. De beschikbaarheid en specificatie kunnen per land verschillen. Neem voor meer informatie contact op met de DAF-organisatie. Wijzigingen zonder voorafgaande kennisgeving voorbehouden.